ՕԲՅԵԿՏ № 38/11-22 Հատոր-1
Մաս-2

ՀՀ Արմավիրի մարզի Արաքս համայնքի Մեծամոր և Արաքս բնակավայրերի գազաֆիկացում

Տնօրեն՝ Ա. Դավթյան

ՆԱԽԱԳԾԻ ԿԱԶՄՎԱԾՔ

Հատոր 1 Բարձր ճնշման գազատար և գազաբաշխիչ կայան

Մաս 1 Ընդհանուր բացատրագիր

Մաս 2 Ճարտարապետաշինարարական լուծումներ

Մաս 3 Տեխնոլոգիական լուծումներ, Տեխնոլոգիական պրոցեսների ավտոմատացում

Մաս 4 Էլեկտրամատակարարում, շանթապաշտպանություն և հողանցում, ջեռուցում և օդափոխություն

Հատոր 2 Միջին ճնշման գազատար

(գազաբաշխիչ կայանից մինչև Հովտաշատ բնակավայր)

Հատոր 3 Միջին և ցածր ճնշման գազատար

(Հովտաշատ բնակավայրից մինչև Արաքս բնակավայր)

Հատոր 4 Նախահաշիվ

Հատոր 1
Մաս 2
Ճարտարապետաշինարարական լուծումներ

1. *Ընդհանուր տվյալներ*
2. *ԳԲԿ-ի գլխավոր հատակագիծ Մ1:100*
3. *Փականային հանգույցի գլխավոր հատակագիծ Մ1:50, մետաղական ցանկապատ*
4. *Մետաղական ցանկապատի հանգույցներ և կտրվածքներ*
5. *Նյութերի և դետալների մասնագիր*
6. *Ճնշման կարգավորման հանգույցի շինություն հատակագիծ Մ1:50*
7. *Ֆասադ ըստ Ա և 1 առանցքների Մ1:50*
8. *Ֆասադ ըստ Բ և 4 առանցքների Մ1:50*
9. *Տանիքի հատակագիծ Մ1:50*
10. *Հիմքերի հատակագիծ Մ1:50*
11. *Հիմքերի կտրվածքներ Մ1:10*
12. *Հիմնակմախք ըստ Ա և 1 առանցքների Մ1:50*
13. *Հիմնակմախք ըստ Բ և 4 առանցքների Մ1:50*
14. *Հիմնակմախք ըստ 2 առանցքների, միջնապատի կտրվածք Մ1:50*
15. *Տանիքի կարկասի մոնտաժային սխեմա Մ1:50 , հանգույց Հ-1 և Հ-2*
16. *Նյութերի և դետալների մասնագիր*
17. *"FloBoss 103" շինություն; Գլխավոր հատակագիծ Մ1:25*
18. *"FloBoss 103" շինություն; կարկասի հատակագիծ Մ1:25*
19. *Տեսք Ա-Ա Մ1:25*
20. *Տեսք Բ-Բ Մ1:25*
21. *Կետային հիմքերի տեղադրման սխեմա Մ1:25, հիմք Հ-1 Մ1:10*
22. *Հիմք Հ-2 և Հ-3 Մ1:10*
23. *Կոնստրուկտիվ սխեմա Մ1:25, հատակի կտրվածք և աստիճան*
24. *Նյութերի և դետալների մասնագիր*
25. *Մետաղական սեղան*
26. *Ե/Բ կոյուղու (սեպտիկ) հոր*
27. *Սանհանգույցի հատակագիծ Մ1:25, ֆասադ ըստ Ա, Բ, 1 և 2 առանցքների Մ1:50*
28. *Սանհանգույցի հիմքերի հատակագիծ Մ1:25 և կտրվածքներ*
29. *Սանհանգույցի հիմքերի կտրվածքներ*
30. *Սանհանգույցի հիմնակմախք ըստ 1, 2, Ա և Բ առանցնքերի, կտրվածք Ա-Ա Մ1:50*
31. *Նյութերի և դետալների մասնագիր*

32. *Մետաղական շվաքարան, տանիքի կոնստրուկցիաների հատակագիծ, տեսք Ա-Ա Մ1:50*
33. *Շվաքարանի կետային հիմքերի տեղադրման հատակագիծ Մ1:50 Հիմք Հ-1, նյութերի և դետալների մասնագիր*
34. *Գազի մաքրման զտիչների հենարաններ ԴՍ 300*
35. *Գազի մաքրման զտիչների սպասարկման համար նախատեսված մետաղական հարթակ*
36. *Մետաղական կամրջակ*
37. *Մետաղական կամրջակ*
38. *Ստորգետնյա հոտավորման բաքի համար նախատեսված դիտահոր*
39. *Ստորգետնյա հոտավորման բաքի համար նախատեսված դիտահորի մետաղական կափարիչ, նյութերի և դետալների մասնագիր*
40. *Վերգետնյա հոտավորման բաքի հենարան,նյութերի և դետալների մասնագիր, կտրվածքներ*
41. *Հոտավորման չեզոքացուցիչի հենարան, Նյութերի և դետալների մասնագիր, կտրվածքներ*
42. *Արտանետման մոմի հենարան Ду80մմ*
43. *Արտանետման մոմի հենարան Ду150մմ*
44. *Գազի հաշվիչի համար հատկացված մետաղական պահարան*

<u>Ներկայացվող փաստաթղթեր</u>

Աշխատանքների ծավալներ

ԱՇԽԱՏԱՆՔԱՅԻՆ ԳԾԱԳՐԵՐԻ ԱՄՓՈՓԱԳԻՐ ՕԲՅԵԿՏ№ 38/11-22 ՃՇ

№	Անվանում	Ծանոթություն
1	Ընդհանուր տվյալներ	ՃՇ
2	ԳԲԿ-ի գլխավոր հատակագիծ Մ1:100	ՃՇ
3	Փականային հանգույցի գլխավոր հատակագիծ Մ1:50, մետաղական ցանկապատ	ՃՇ
4	Մետաղական ցանկապատի հանգույցներ և կտրվածքներ	ՃՇ
5	Նյութերի և դետալների մասնագիր	ՃՇ
6	Ճնշման կարգավորման հանգույցի շինություն հատակագիծ Մ1:50	ՃՇ
7	Ֆասադ ըստ Ա և 1 առանցքների Մ1:50	ՃՇ
8	Ֆասադ ըստ Բ և 4 առանցքների Մ1:50	ՃՇ
9	Տանիքի հատակագիծ Մ1:50	ՃՇ
10	Հիմքերի հատակագիծ Մ1:50	ՃՇ
11	Հիմքերի կտրվածքներ Մ1:10	ՃՇ
12	Հիմնակմախք ըստ Ա և 1 առանցնքերի Մ1:50	ՃՇ
13	Հիմնակմախք ըստ Բ և 4 առանցքների Մ1:50	ՃՇ
14	Հիմնակմախք ըստ 2 առանցքների, միջնապատի կտրվածք Մ1:50	ՃՇ
15	Տանիքի կարկասի մոնտաժային սխեմա Մ1:50 , հանգույց Հ-1 և Հ-2	ՃՇ
16	Նյութերի և դետալների մասնագիր	ՃՇ
17	"FloBoss 103" շինություն; Գլխավոր հատակագիծ Մ1:25	ՃՇ
18	"FloBoss 103" շինություն; կարկասի հատակագիծ Մ1:25	ՃՇ
19	Տեսք Ա-Ա Մ1:25	ՃՇ
20	Տեսք Բ-Բ Մ1:25	ՃՇ
21	Կետային հիմքերի տեղադրման սխեմա Մ1:25, հիմք Հ-1 Մ1:10	ՃՇ
22	Հիմք Հ-2 և Հ-3 Մ1:10	ՃՇ
23	Կոնստրուկտիվ սխեմա Մ1:25, հատակի կտրվածք և աստիճան	ՃՇ
24	Նյութերի և դետալների մասնագիր	ՃՇ
25	Մետաղական սեղան	ՃՇ
26	Ե/Բ կոյուղու (սեպտիկ) հոր	ՃՇ
27	Սանհանգույցի հատակագիծ Մ1:25, ֆասադ ըստ Ա, Բ, 1 և 2 առանցքների Մ1:50	ՃՇ
28	Սանհանգույցի հիմքերի հատակագիծ Մ1:25 և կտրվածքներ	ՃՇ
29	Սանհանգույցի հիմքերի կտրվածքներ	ՃՇ
30	Սանհանգույցի հիմնակմախք ըստ 1, 2, Ա և Բ առանցնքերի, կտրվածք Ա-Ա Մ1:50	ՃՇ
31	Նյութերի և դետալների մասնագիր	ՃՇ
32	Մետաղական շվաքարան, տանիքի կոնստրուկցիաների հատակագիծ, տեսք Ա-Ա Մ1:50	ՃՇ
33	Շվաքարանի կետային հիմքերի տեղադրման հատակագիծ Մ1:50 Հիմք Հ-1, նյութերի և դետալների մասնագիր	ՃՇ
34	Գազի մաքրման զտիչների հենարաններ ԴՎ 300	ՃՇ
35	Գազի մաքրման զտիչների սպասարկման համար նախատեսված մետաղական հարթակ	ՃՇ
36	Մետաղական կամրջակ	ՃՇ
37	Մետաղական կամրջակ	ՃՇ
38	Ստորգետնյա հոտավորման բաքի համար նախատեսված դիտահոր	ՃՇ
39	Ստորգետնյա հոտավորման բաքի համար նախատեսված դիտահորի մետաղական կափարիչ, նյութերի և դետալների մասնագիր	ՃՇ
40	Վերգետնյա հոտավորման բաքի հենարան,նյութերի և դետալների մասնագիր, կտրվածքներ	ՃՇ
41	Հոտավորման չեզոքացուցիչի հենարան, Նյութերի և դետալների մասնագիր, կտրվածքներ	ՃՇ
42	Արտանետման մոմի հենարան Ду80մմ	ՃՇ
43	Արտանետման մոմի հենարան Ду150մմ	ՃՇ
44	Գազի հաշվիչի համար հատկացված մետաղական պահարան	ՃՇ

Ներկայացվող փաստաթղթերի ամփոփագիր

№	Անվանում	Ծանոթություն
ՕԲՅԵԿՏ № 38/11-22	Աշխատանքների ծավալ	

ԲԱՑԱՏՐԱԳԻՐ

1. «ՀՀ Արմավիրի մարզի Արաքս համայնքի Մեծամոր և Արաքս բնակավայրերի գազաֆիկացում» նախագծային փաստաթղթերը մշակված է համաձայն՝ «Գազպրոմ Արմենիա» ՓԲԸ 03.10.2022թ. № 02/17.1/2968-2022 գրության, 29.09.2022 եզրակացության, 27.09.2022 տեխնիկական պայմանների հիման վրա:
2. Տեխնիկական և կոնստրուկտիվ լուծումները որոնք ընդունվել են նախագծային փաստաթղթերում համապատասխանում են ՀՀ-ում գործող սեյսմիկ նորմերին և կանոններին:
3. Նախագծային փաստաթղթերը մշակված են համաձայն ՀՀՇՆ II-7.01-2011 նորմատիվ փաստաթղթերի:
Նախագիծը նախատեսվում է իրականացնել տաք կլիմայական գոտում, հետևյալ կլիմայական պայմաններով:
   ա) ձյան ծածկոցի նորմատիվ ճնշումը - 50 կգուժ/մ²
   բ) հողի սառչելու առավելագույն խորությունը - 60 սմ
4. Նախագծով նախատեսված են նոր ԳԲԿ-ի և փականային հանգույցի տարածքի բարեկարգում, ցանկապատում և կահավորում համապատասխան շինություններով և հենարաններով:
5.Բետոնի հասունացման շրջանը կազմում է 28 օր: Հարաբերական 0.000 նիշը տես տվյալ շինության կամ կոնստրուկցիայի նախածի էջում:
6. Մոնտաժային աշխատանքների իրականացման ընթացքում ի հայտ եկած խնդիրների դեպքում անհրաժեշտ է անհապաղ դադարեցնել աշխատանքները և դիմել նախագծային կազմակերպությանը:

				ՕԲՅԵԿՏ № 38/11-22 ՃՇ			
Տնօրեն	Ա. Դավթյան						
				ՀՀ Արմավիրի մարզի Արաքս համայնքի Մեծամոր և Արաքս բնակավայրերի գազաֆիկացում			
Նախագծող	Ս. Մակարյան						
				Ճարտարապետա-շինարարական մաս	Փուլ	Թերթ	Թերթեր
					ԱՆ	1	44
Պաշտոն	Ա.Ա.Հ.	ստոր.					
				Ընդհանուր տվյալներ	«ԻԳԴԻՐ ՄԱՎ» ՍՊԸ		

ԳԲԿ-Ի ԳԼԽԱՎՈՐ ՀԱՏԱԿԱԳԻԾ Մ 1:100

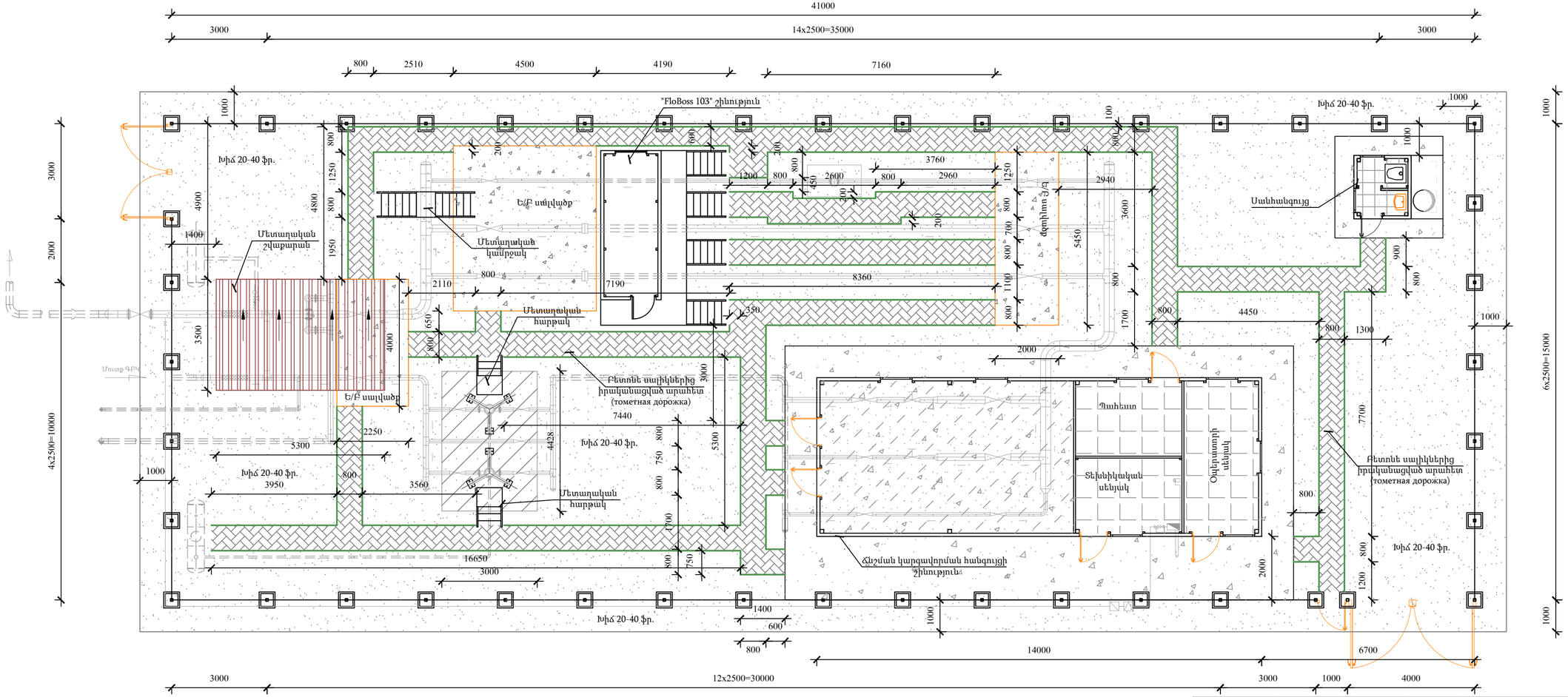

Տնօրեն	Ա. Դավթյան			ՕԲՅԵԿՏ № 38/11-22 ՃՇ		
Նախագծող	Ս. Մակարյան			ՀՀ Արմավիրի մարզի Արաքս համայնքի Մեծամոր և Արաքս բնակավայրերի գազաֆիկացում		
Պաշտոն	Ա.Ա.Հ.	ստոր.		Ճարտարապետա-շինարարական մաս	Փուլ	Թերթ	Թերթեր
					ԱՆ	2	44
				ԳԲԿ-ի գլխավոր հատակագիծ Մ1:100	«ԻԳԴԻՐ ՄԱՎ» ՍՊԸ		

ՓԱԿԱՆԱՅԻՆ ՀԱՆԳՈՒՅՑԻ ԳԼԽԱՎՈՐ ՀԱՏԱԿԱԳԻԾ
Մ 1:50

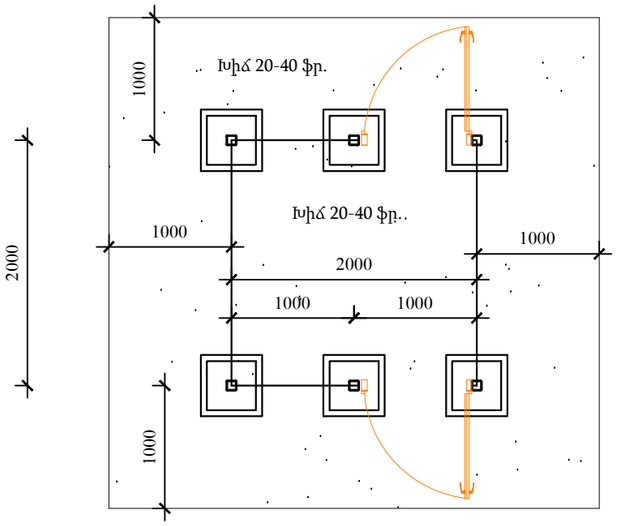

ՄԵՏ. ՑԱՆԿԱՊԱՏԻ ԴՌՆԱԿ
Մ 1:50

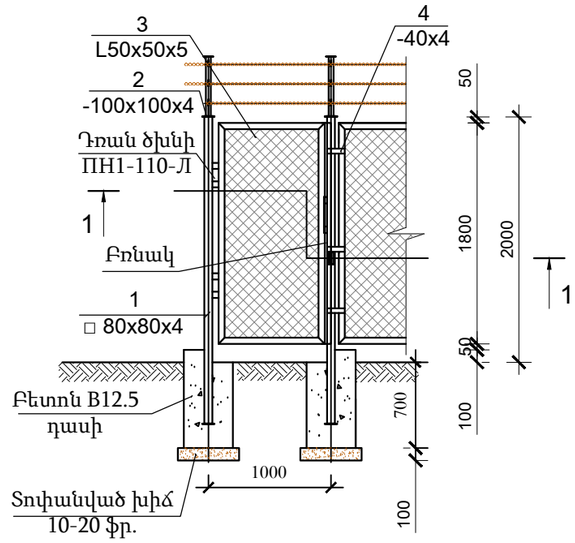

ԵՐԿՓԵՂԿ ԴՌՆԱԿՆԵՐ
Մ 1:50

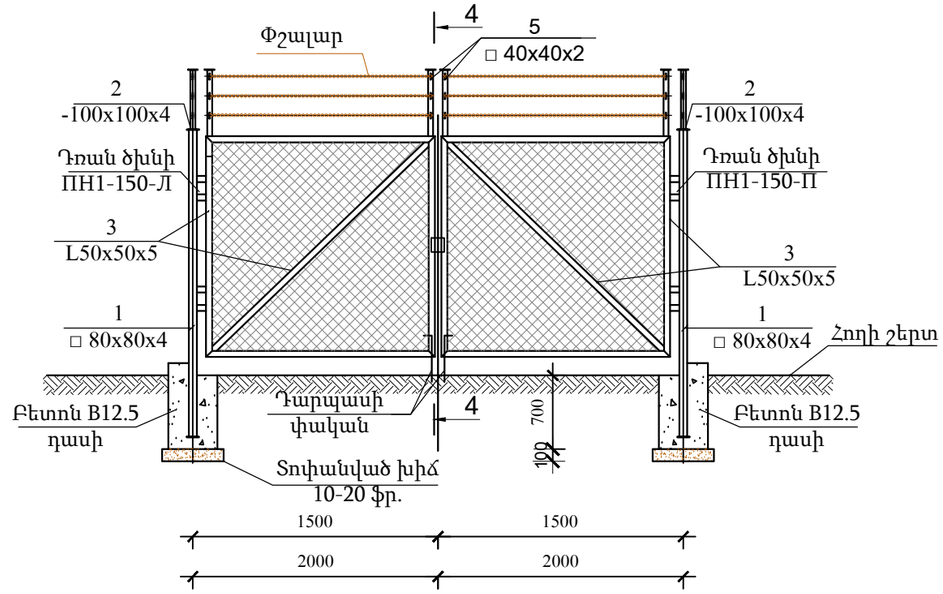

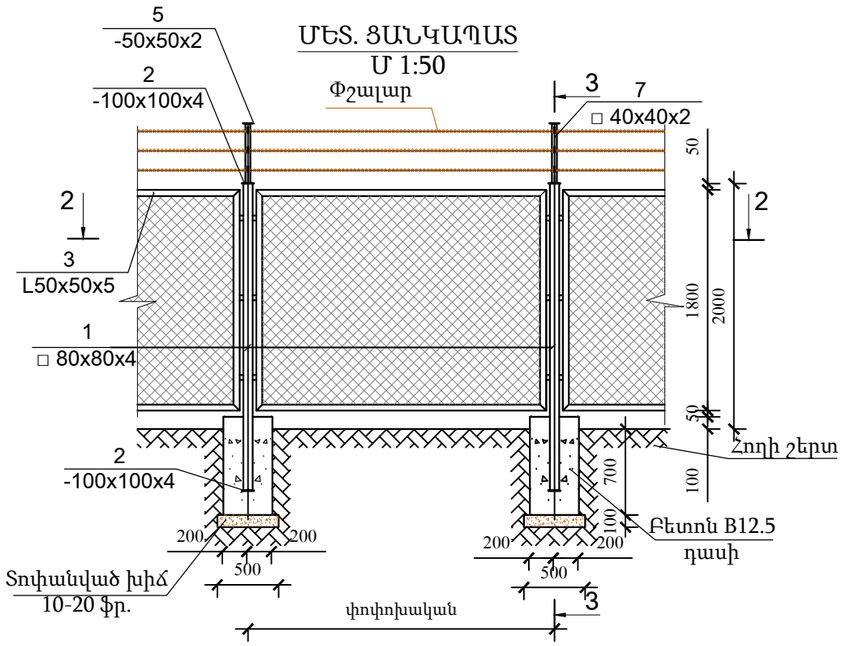

ԾԱՆՈԹՈՒԹՅՈՒՆ
1. Եռակցումը իրականացնել Э42 էլեկտրոդներով ըստ ԳՕՍՏ 9467-75
2. Եռակցման կարի բարձրությունը ընդունել δ-4մմ

				ՕԲՅԵԿՏ № 38/11-22 ՃՇ			
Տնօրեն	Ա. Դավթյան						
				ՀՀ Արմավիրի մարզի Արաքս համայնքի Մեծամոր և Արաքս բնակավայրերի գազաֆիկացում			
Նախագծող	Ս. Մակարյան						
				Ճարտարապետա-շինարարական մաս	Փուլ	Թերթ	Թերթեր
Պաշտոն	Ա.Ա.Հ.	ստոր.			ԱՆ	3	44
				Փականային հանգույցի գլխավոր հատակագիծ Մ1:50, մետաղական ցանկապատ	«ԻԳԴԻՐ ՄԱՎ» ՍՊԸ		

ԿՏՐՎԱԾՔ 1-1

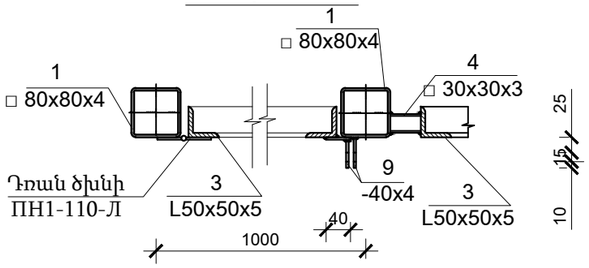

ԿՏՐՎԱԾՔ 2-2

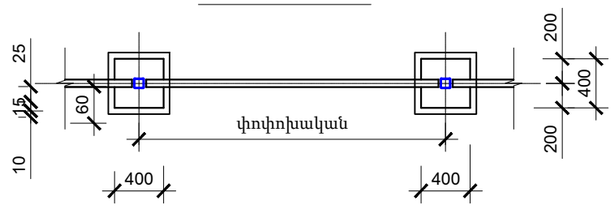

ԿՏՐՎԱԾՔ 3-3
Մ 1:50

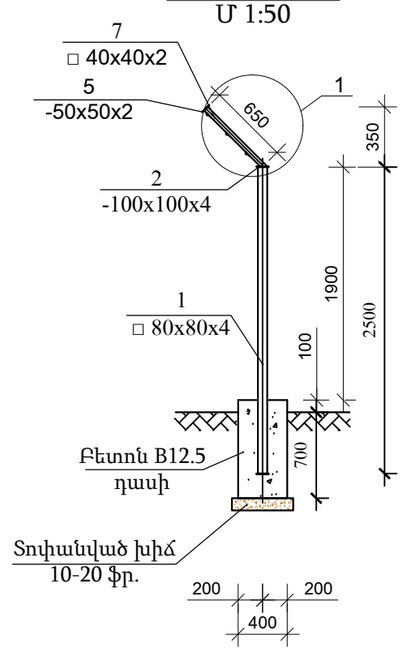

ԿՏՐՎԱԾՔ 4-4
Մ 1:50

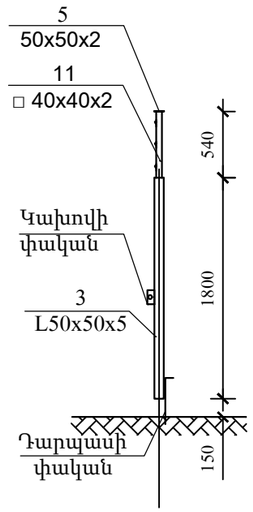

ՀԱՆԳՈՒՅՑ 1

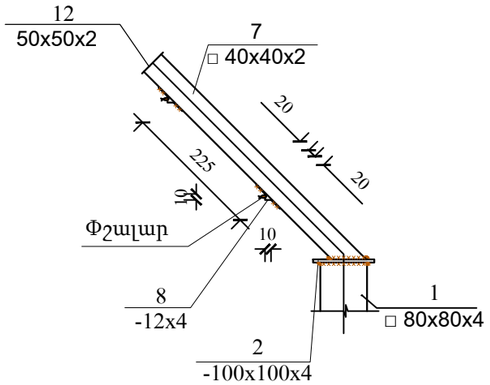

ՄԵՏԱՂԱԿԱՆ ՑԱՆՑԻ ԱՄՐԱՑՄԱՆ ՀԱՆԳՈՒՅՑ

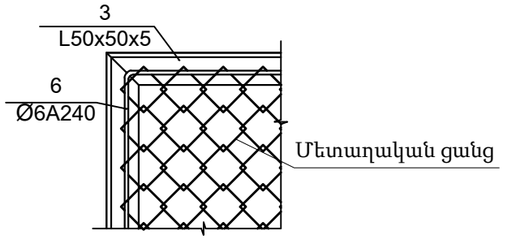

ԲՌՆԱԿ

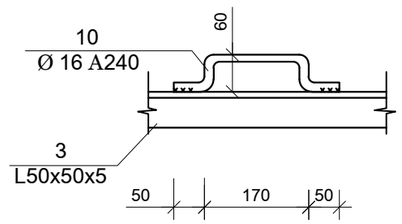

ԵՐԿԱՅՆԱԿԱՆ ՀԱՆԳՈՒՅՑ

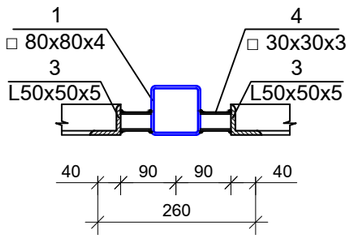

ԱՆԿՅՈՒՆԱՅԻՆ ՀԱՆԳՈՒՅՑ

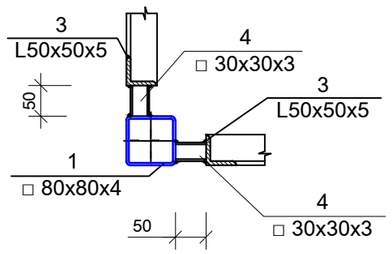

ԾԱՆՈԹՈՒԹՅՈՒՆ

1. Եռակցումը իրականացնել Э42 էլեկտրոդներով ըստ ԳՕՍՏ 9467-75
2. Եռակցման կարի բարձրությունը ընդունել δ-4մմ

Տնօրեն	Ա. Դավթյան			ՕԲՅԵԿՏ № 38/11-22 ՃՇ			
Նախագծող	Ս. Մակարյան			ՀՀ Արմավիրի մարզի Արաքս համայնքի Մեծամոր և Արաքս բնակավայրերի գազաֆիկացում			
Պաշտոն	Ա.Ա.Հ.	ստորագ.		Ճարտարապետա-շինարարական մաս	Փուլ	Թերթ	Թերթեր
					ԱՆ	4	44
				Մետաղական ցանկապատի հանգույցներ և կտրվածքներ	«ԻԳԴԻՐ ՄԱՎ» ՍՊԸ		

ՆՅՈՒԹԵՐԻ ԵՎ ԴԵՏԱԼՆԵՐԻ ՄԱՍՆԱԳԻՐ

NN	Ծանոթություն	Անվանում	հատ	քաշ միավ. կգ.	ընդհ.
		ԳԲԿ-Ի մետաղական ցանկապատ			
1	ԳՕՍ 8639-82, В 10 ԳՕՍ 13663-86	Մետ. խողովակ 80x80x4 L=2500մմ	44	23.4	1029.6
2	ԳՕՍ 19903-77, С235 ԳՕՍ 27772	Մետ. թերթ 100x100x4մմ	88	0.3	26.4
3	ԳՕՍ 8509-86, Ст3сп-1 ԳՕՍ 535	Մետ. անկյունակ 50x50x5 ΣL=380.0 մ	-	-	1432.6
4	ԳՕՍ 8639-82, В 10 ԳՕՍ 13663-86	Մետ. խողովակ 30x30x3 L=50մմ	246	0.12	29.5
5	ԳՕՍ 19903-77, С235 ԳՕՍ 27772	Մետ. թերթ 50x50x2մմ	52	0.04	2.08
6	ԳՕՍ 5781-82	Ø6 Ac1, ΣL=380.0 մ	-	-	84.4
7	ԳՕՍ 8639-82, В 10 ԳՕՍ 13663-86	Մետ. խողովակ 40x40x2 L=650մմ	44	1.5	66.0
8	ԳՕՍ 103-2006, С235 ԳՕՍ 27772	Մետ. թերթ (полосовая) 12x4 L=60մմ	156	0.015	2.34
9	ԳՕՍ 103-2006, С235 ԳՕՍ 27772	Մետ. թերթ (полосовая) 40x4 ΣL=4.0մ	-	-	4.8
10	ԳՕՍ 5781-82	Ø16 A240, ΣL=4.0մ	-	-	6.4
11	ԳՕՍ 8639-82, В 10 ԳՕՍ 13663-86	Մետ. խողովակ 40x40x2 L=540մմ	8	1.4	11.2
	ԳՕՍ 2715-75, С235 ԳՕՍ 27772	Մետ. ցանց 50x50 Ф2.5 (плетеная, одинарная с квадратными ячейками из плоских спиралей)	-	-	190.0 մ^2
	ԳՕՍ 285-69	Մետաղական փշալար	-	-	340.0 գծմ
	ԳՕՍ 5088-2005	Մետ. դռան ծխնի (петля дверная) ПН1-110-Л	-	-	2 հատ
	ԳՕՍ 5088-2005	Մետ. դռան ծխնի (петля дверная) ПН1-150-П	-	-	4 հատ
	ԳՕՍ 5088-2005	Մետ. դռան ծխնի (петля дверная) ПН1-150-Л	-	-	4 հատ
		Դռան կախովի փական	-	-	3 հատ
	Հաշվարկը իրականացված է ըստ ФЕРр-2001-62 կետ 2.14	Մետ. էլեմենտների գրունտային ներկում ГФ-021 գրունտային ներկով (2 անգամ) (հաշվարկը իրականացված է ցանկապատի երկկողմանի ներկման համար)	-	-	224.0 մ^2
	Հաշվարկը իրականացված է ըստ ФЕРр-2001-62 կետ 2.14	Մետաղական էլեմենտների ներկում հակակոռոզիոն ներկով (2 անգամ) (հաշվարկը իրականացված է ցանկապատի երկկողմանի ներկման համար)	-	-	224.0 մ^2
	(10-20 ֆրակցիա)	Տոփանված խիճ (նախապատրաստական շերտ)	-	-	1.1 մ^3
	(ծանր, կետային հիմքեր)	Բետոն B12.5 դասի	-	-	5.7 մ^3
		ԳԲԿ տարածքի բարեկարգում			
	տարածք	Գեոտեքստիլ խճի շերտի տակ	-	-	428.0 մ^2
	տարածք	Խիճ (20-40 ֆրակցիա) δ =100մմ	-	-	428.0 մ^2
	արահետ	Խիճ (10-20 ֆրակցիա) δ =100մմ	-	-	96.0 մ^2
	արահետ	Նախ. շերտ բետոն B7.5 (80 մմ)	-	-	96.0 մ^2
	արահետ	Ց/Ա չոր խառնուրդ (50 մմ)	-	-	96.0 մ^2
	արահետ	Բետոնե սալիկներ (томет)	-	-	96.0 մ^2
	արահետ	Բետոնե եզրաքարեր (80x200մմ)	-	-	205.0 գծմ
	ե/բ սալվածք	Խիճ δ =100մմ (10-20 ֆր.)	-	-	44.0 մ^2
	ե/բ սալվածք	Ամրանավորված բետոն B7.5/M100 δ =50մմ Մետ. ցանց Ø 4 Ac1 (200x200մմ) ΣL=440.0 մ	- -	- -	44.0 մ^2 44.0 կգ

ՆՅՈՒԹԵՐԻ ԵՎ ԴԵՏԱԼՆԵՐԻ ՄԱՍՆԱԳԻՐ

NN	Ծանոթություն	Անվանում	հատ	քաշ միավ. կգ.	ընդհ.
		Փականային հանգույցի մետաղական ցանկապատ			
1	ԳՕՍ 8639-82, В 10 ԳՕՍ 13663-86	Մետ. խողովակ 80x80x4 L=2500մմ	6	23.4	140.4
2	ԳՕՍ 19903-77, С235 ԳՕՍ 27772	Մետ. թերթ 100x100x4մմ	12	0.3	3.6
3	ԳՕՍ 8509-86, Ст3сп-1 ԳՕՍ 535	Մետ. անկյունակ 50x50x5 ΣL=36.0 մ	-	-	135.7
4	ԳՕՍ 8639-82, В 10 ԳՕՍ 13663-86	Մետ. խողովակ 30x30x3 L=50մմ	24	0.12	2.9
5	ԳՕՍ 19903-77, С235 ԳՕՍ 27772	Մետ. թերթ 50x50x2մմ	6	0.04	0.24
6	ԳՕՍ 5781-82	Ø6 Ac1, ΣL=36.0 մ	-	-	8.0
7	ԳՕՍ 8639-82, В 10 ԳՕՍ 13663-86	Մետ. խողովակ 40x40x2 L=650մմ	6	1.5	9.0
8	ԳՕՍ 103-2006, С235 ԳՕՍ 27772	Մետ. թերթ (полосовая) 12x4 L=60մմ	18	0.015	0.27
9	ԳՕՍ 103-2006, С235 ԳՕՍ 27772	Մետ. թերթ (полосовая) 40x4 ΣL=2մ	-	-	2.4
10	ԳՕՍ 5781-82	Ø16 A240, ΣL=2մ	-	-	3.2
	ԳՕՍ 2715-75, С235 ԳՕՍ 27772	Մետ. ցանց 50x50 Ф2.5 (плетеная, одинарная с квадратными ячейками из плоских спиралей)	-	-	13.0 մ^2
	ԳՕՍ 285-69	Մետաղական փշալար	-	-	28.0 գծմ
	ԳՕՍ 5088-2005	Մետ. դռան ծխնի (петля дверная) ПН1-110-Л	-	-	4 հատ
		Դռան կախովի փական	-	-	2 հատ
	Հաշվարկը իրականացված է ըստ ФЕРр-2001-62 կետ 2.14	Մետ. էլեմենտների գրունտային ներկում ГФ-021 գրունտային ներկով (2 անգամ) (հաշվարկը իրականացված է ցանկապատի երկկողմանի ներկման համար)	-	-	16.0 մ^2
	Հաշվարկը իրականացված է ըստ ФЕРр-2001-62 կետ 2.14	Մետաղական էլեմենտների ներկում հակակոռոզիոն ներկով (2 անգամ) (հաշվարկը իրականացված է ցանկապատի երկկողմանի ներկման համար)	-	-	16.0 մ^2
	(10-20 ֆրակցիա)	Տոփանված խիճ (նախապատրաստական շերտ)	-	-	0.15 մ^3
	(ծանր, կետային հիմքեր)	Բետոն B12.5 դասի	-	-	0.77 մ^3
	տարածքի բարեկարգում	Գեոտեքստիլ խճի շերտի տակ	-	-	15.0 մ^2
	տարածքի բարեկարգում	Խիճ (20-40 ֆրակցիա) δ =100մմ	-	-	15.0 մ^2

				ՕԲՅԵԿՏ № 38/11-22 ՃՇ		
Տնօրեն	Ա. Դավթյան					
				ՀՀ Արմավիրի մարզի Արաքս համայնքի Մեծամոր և Արաքս բնակավայրերի գազաֆիկացում		
Նախագծող	Ս. Մակարյան					
					Փուլ	Թերթ	Թերթեր
				Ճարտարապետա-շինարարական մաս	ԱՆ	5	44
Պաշտոն	Ա.Ա.Հ.	ստոր.				
				Նյութերի և դետալների մասնագիր	«ԻԳԴԻՐ ՄԱՎ» ՍՊԸ	

ՃՆՇՄԱՆ ԿԱՐԳԱՎՈՐՄԱՆ ՀԱՆԳՈՒՅՑԻ
ՇԻՆՈՒԹՅԱՆ ՀԱՏԱԿԱԳԻԾ
Մ 1:50

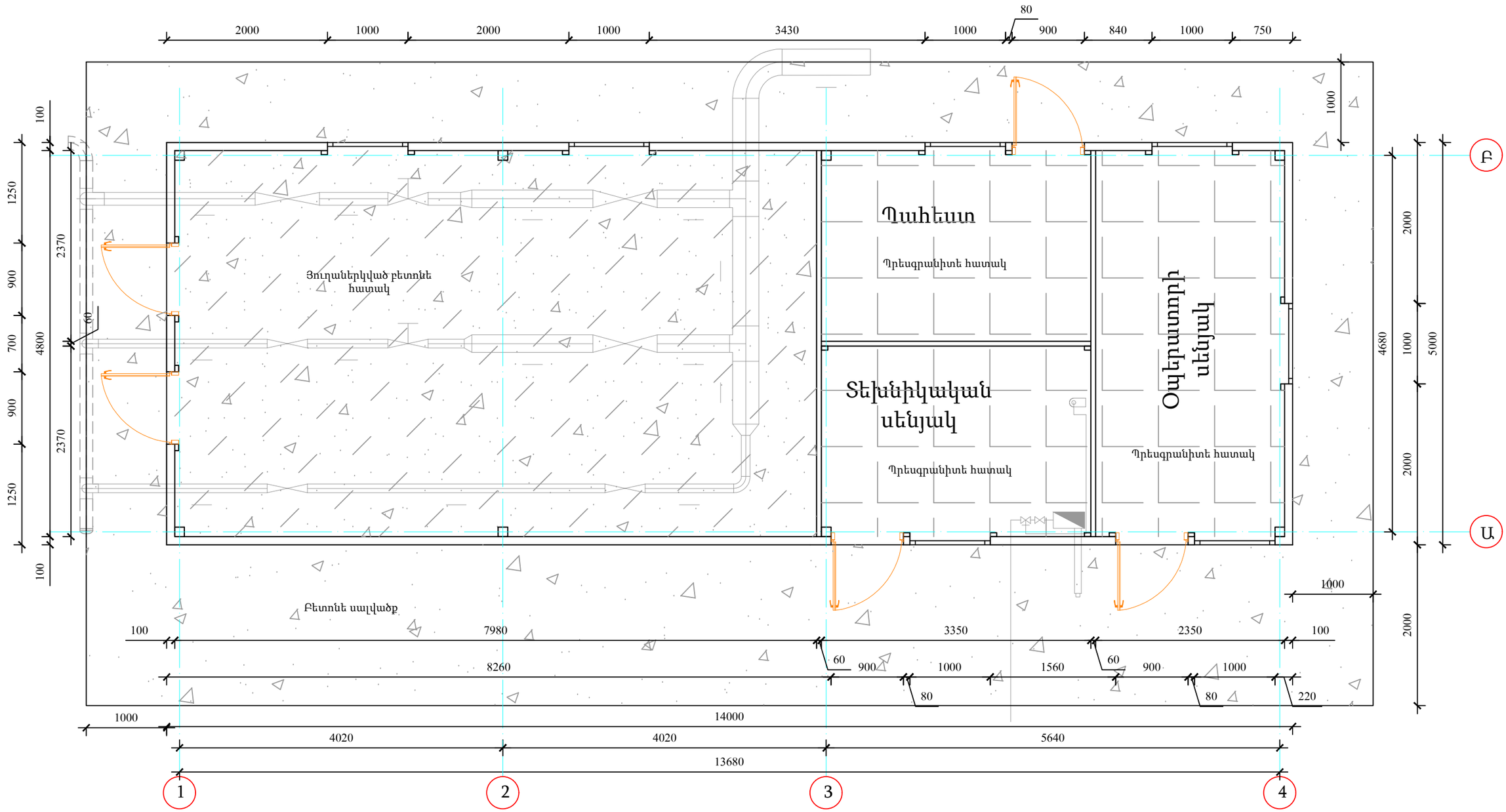

ԾԱՆՈԹՈՒԹՅՈՒՆ

Շինության բոլոր պատուհանները բացվում են դեպի դուրս:

				ՕԲՅԵԿՏ № 38/11-22 ՃՇ		
Տնօրեն	Ա. Դավթյան					
				ՀՀ Արմավիրի մարզի Արաքս համայնքի Մեծամոր և Արաքս բնակավայրերի գազաֆիկացում		
Նախագծող	Ս. Մակարյան					
				Ճարտարապետա-շինարարական մաս	Փուլ	Թերթ	Թերթեր
					ԱՆ	6	44
Պաշտոն	Ա.Ա.Հ.	ստորգ.				
				Ճնշման կարգավորման հանգույցի շինություն հատակագիծ Մ1:50	«ԻԳԴԻՐ ՄԱՎ» ՍՊԸ	

ՖԱՍԱԴ ԸՍՏ Ա ԱՌԱՆՑՔԻ
Մ 1:50

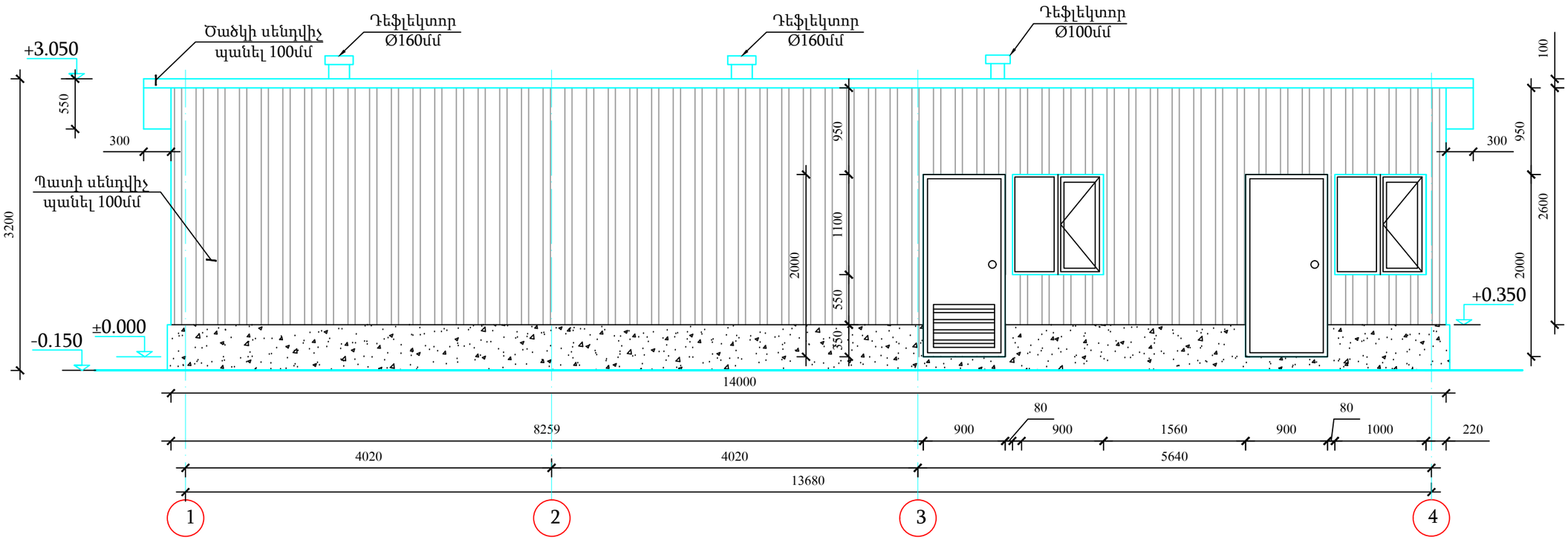

ՖԱՍԱԴ ԸՍՏ 1 ԱՌԱՆՑՔԻ Մ 1:50

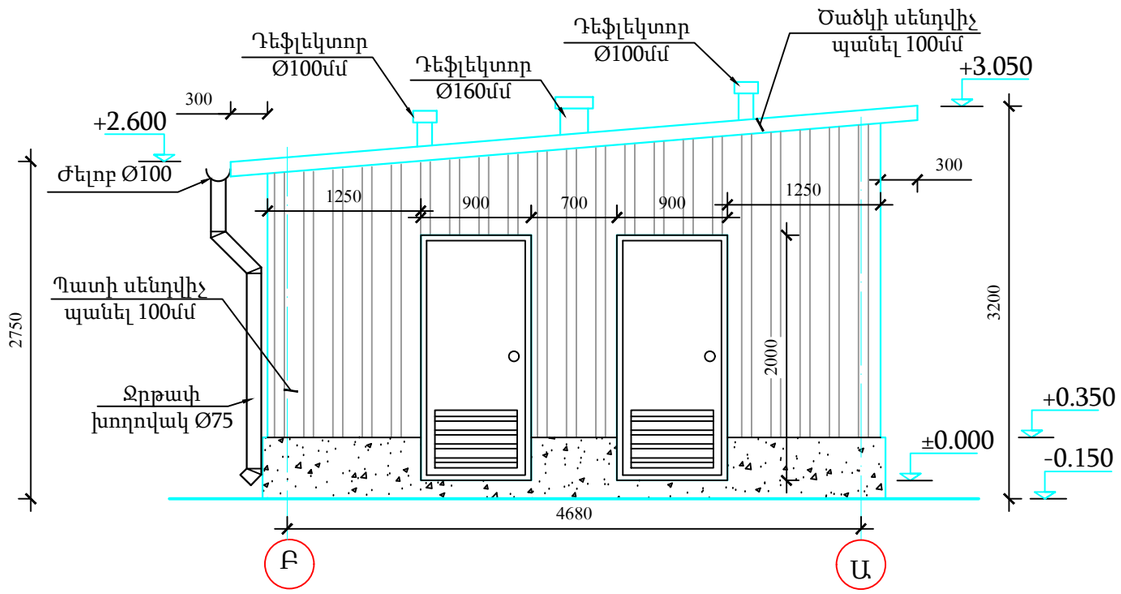

ԾԱՆՈԹՈՒԹՅՈՒՆ

Շինության բոլոր պատուհանները բացվում են դեպի դուրս:

				ՕԲՅԵԿՏ № 38/11-22 ՃՇ			
Տնօրեն	Ա. Դավթյան						
				ՀՀ Արմավիրի մարզի Արաքս համայնքի Մեծամոր և Արաքս բնակավայրերի գազաֆիկացում			
Նախագծող	Ս. Մակարյան						
				Ճարտարապետա-շինարարական մաս	Փուլ	Թերթ	Թերթեր
					ԱՆ	7	44
Պաշտոն	Ա.Ա.Հ.	ստոր.					
				Ֆասադ ըստ Ա և 1 առանցքների Մ1:50	«ԻԳԴԻՐ ՄԱՎ» ՍՊԸ		

ՖԱՍԱԴ ԸՍՏ Բ ԱՌԱՆՑՔԻ
Մ 1:50

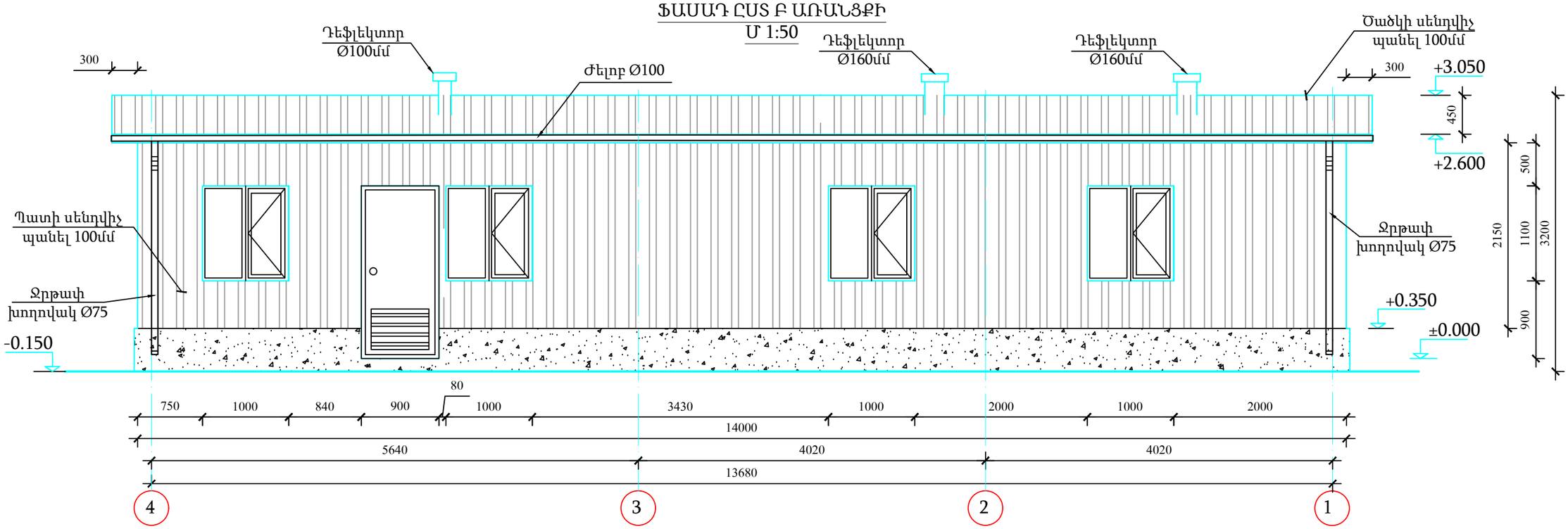

ՖԱՍԱԴ ԸՍՏ 4 ԱՌԱՆՑՔԻ
Մ 1:50

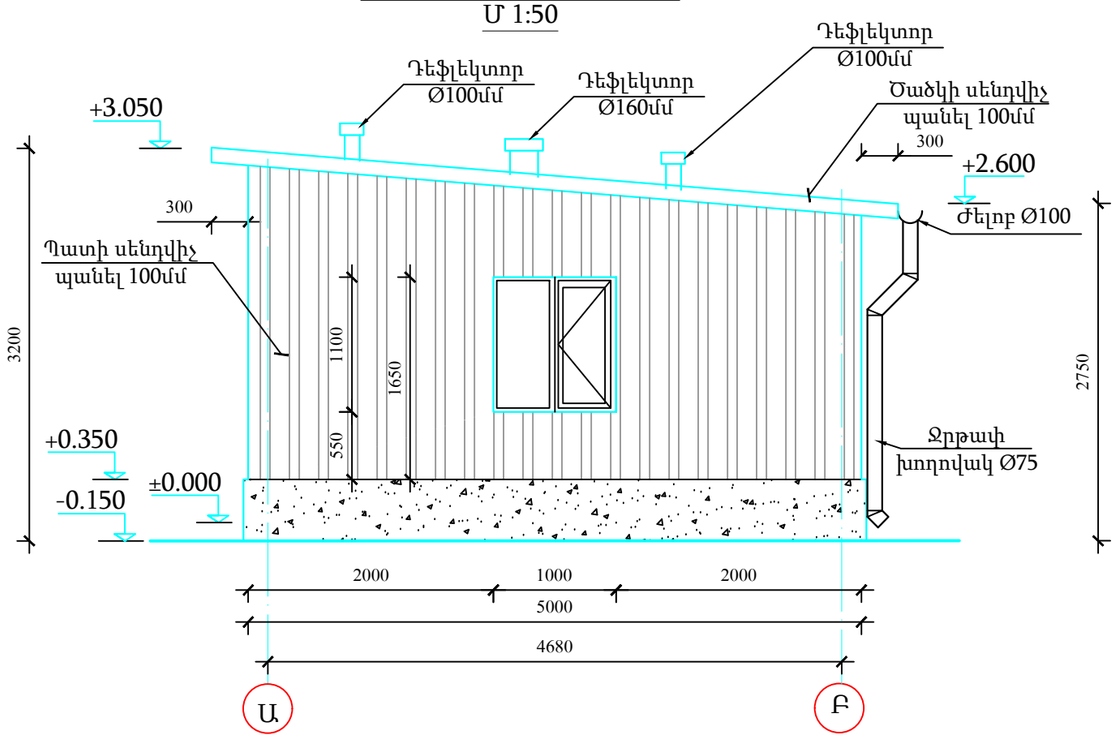

ԾԱՆՈԹՈՒԹՅՈՒՆ

Շինության բոլոր պատուհանները բացվում են դեպի դուրս:

				ՕԲՅԵԿՏ № 38/11-22 ՃՇ			
Տնօրեն	Ա. Դավթյան						
				ՀՀ Արմավիրի մարզի Արաքս համայնքի Մեծամոր և Արաքս բնակավայրերի գազաֆիկացում			
Նախագծող	Ս. Մակարյան						
				Ճարտարապետա-շինարարական մաս	Փուլ	Թերթ	Թերթեր
					ԱՆ	8	44
Պաշտոն	Ա.Ա.Հ.	ստոր.					
				Ֆասադ ըստ Բ և 4 առանցքների Մ1:50	«ԻԳԴԻՐ ՄԱՎ» ՍՊԸ		

ՏԱՆԻՔԻ ՀԱՏԱԿԱԳԻԾ Մ 1:50

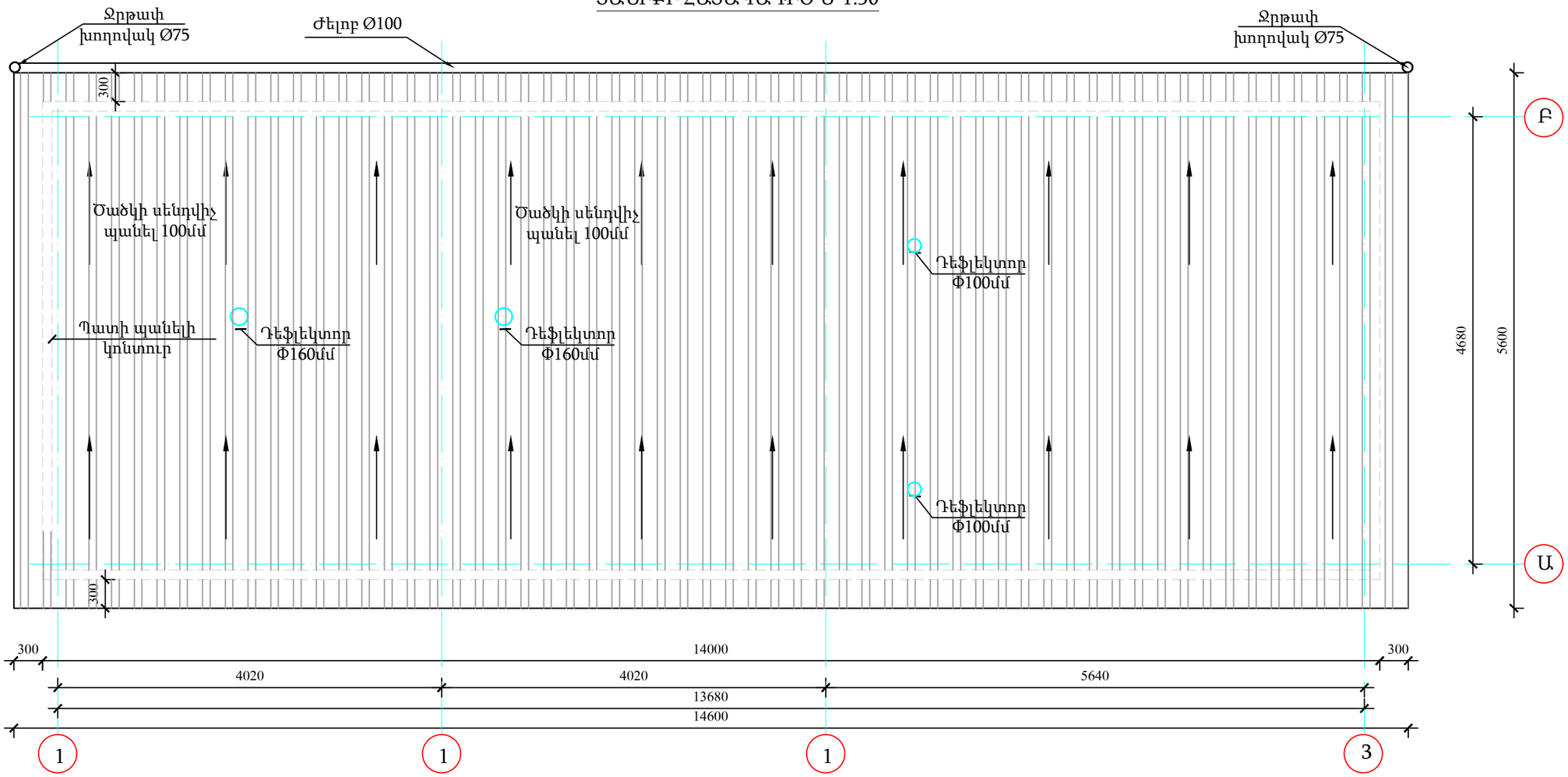

ԾԱՆՈԹՈՒԹՅՈՒՆ

Շինության բոլոր պատուհանները բացվում են դեպի դուրս:

				ՕԲՅԵԿՏ № 38/11-22 ՃՇ			
Տնօրեն	Ա. Դավթյան						
				ՀՀ Արմավիրի մարզի Արաքս համայնքի Մեծամոր և Արաքս բնակավայրերի գազաֆիկացում			
Նախագծող	Ս. Մակարյան						
				Ճարտարապետա-շինարարական մաս	Փուլ	Թերթ	Թերթեր
					ԱՆ	9	44
Պաշտոն	Ա.Ա.Հ.	ստորգ.					
				Տանիքի հատակագիծ Մ1:50	«ԻԳԴԻՐ ՄԱՎ» ՍՊԸ		

ՀԻՄՔԵՐԻ ՀԱՏԱԿԱԳԻԾ Մ 1:50

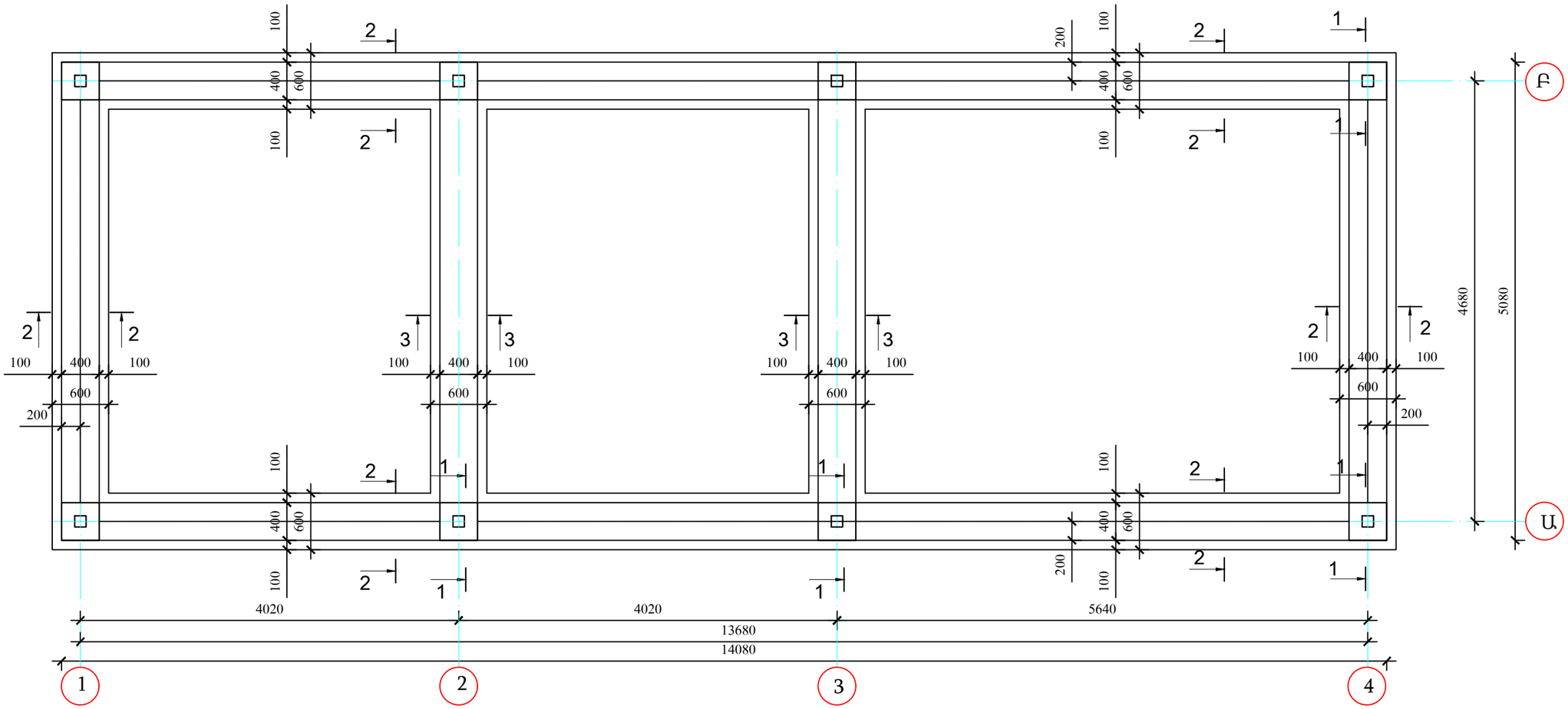

ԾԱՆՈԹՈՒԹՅՈՒՆ

1. Եռակցման համար օգտագործել Э42 տիպի էլեկտրոդներ, համաձայն ԳՕՍՏ 9467-75
2. Եռքակարի նիստը ընդունել 4մմ

Տնօրեն	Ա. Դավթյան			ՕԲՅԵԿՏ № 38/11-22 ՃՇ			
Նախագծող	Ս. Մակարյան			ՀՀ Արմավիրի մարզի Արաքս համայնքի Մեծամոր և Արաքս բնակավայրերի գազաֆիկացում			
Պաշտոն	Ա.Ա.Հ.	ստորագր.		Ճարտարապետա-շինարարական մաս	Փուլ	Թերթ	Թերթեր
					ԱՆ	10	44
				Հիմքերի հատակագիծ Մ1:50	«ԻԳԴԻՐ ՄԱՎ» ՍՊԸ		

ԿՏՐՎԱԾՔ 1-1
Մ 1:10

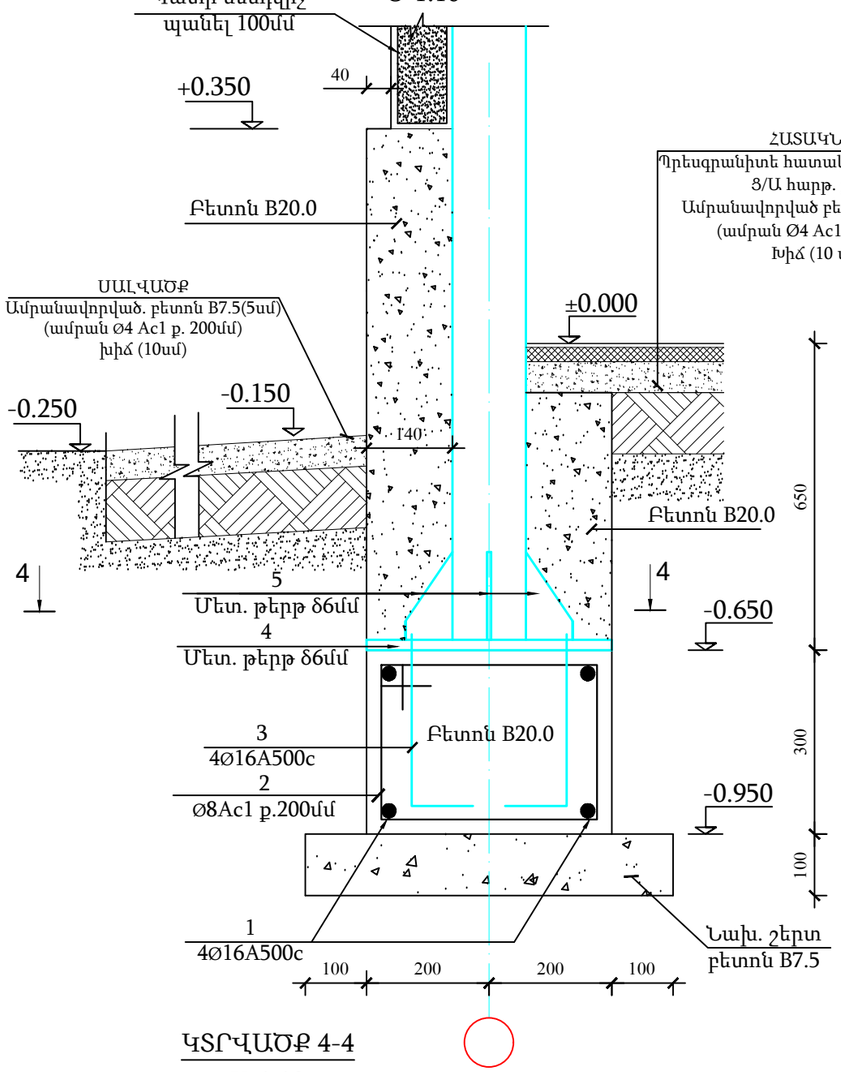

ԿՏՐՎԱԾՔ 2-2
Մ 1:10

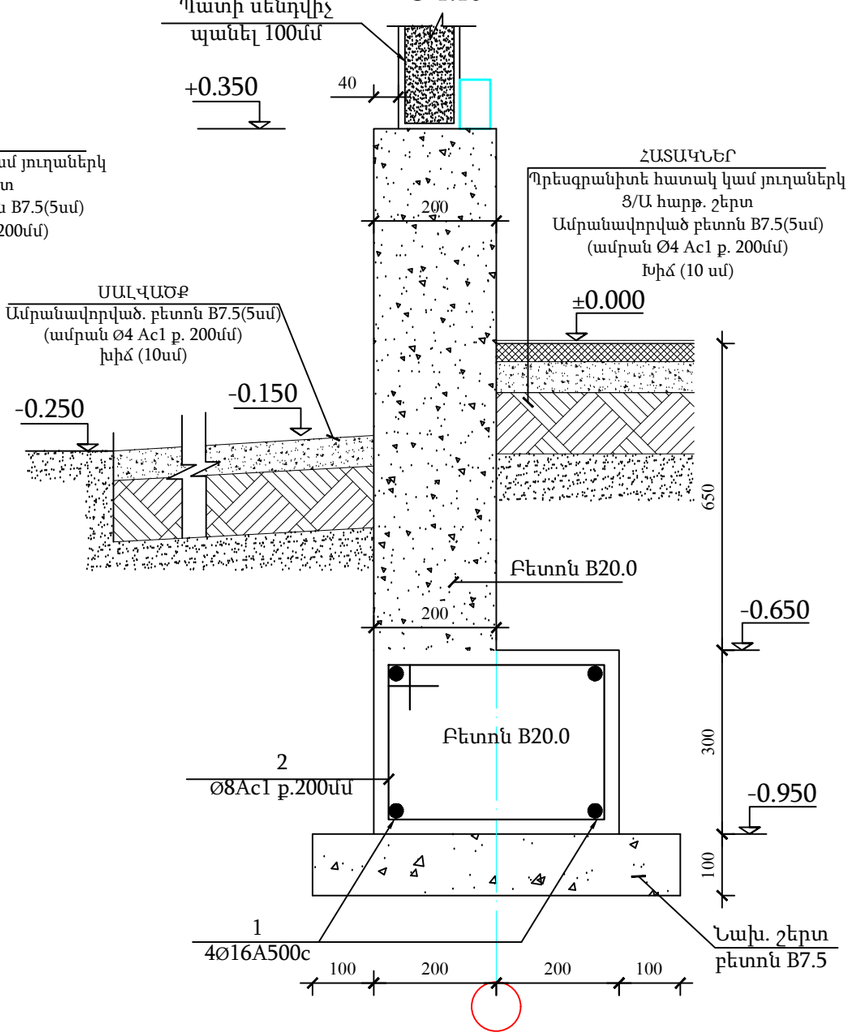

ԿՏՐՎԱԾՔ 3-3
Մ 1:10

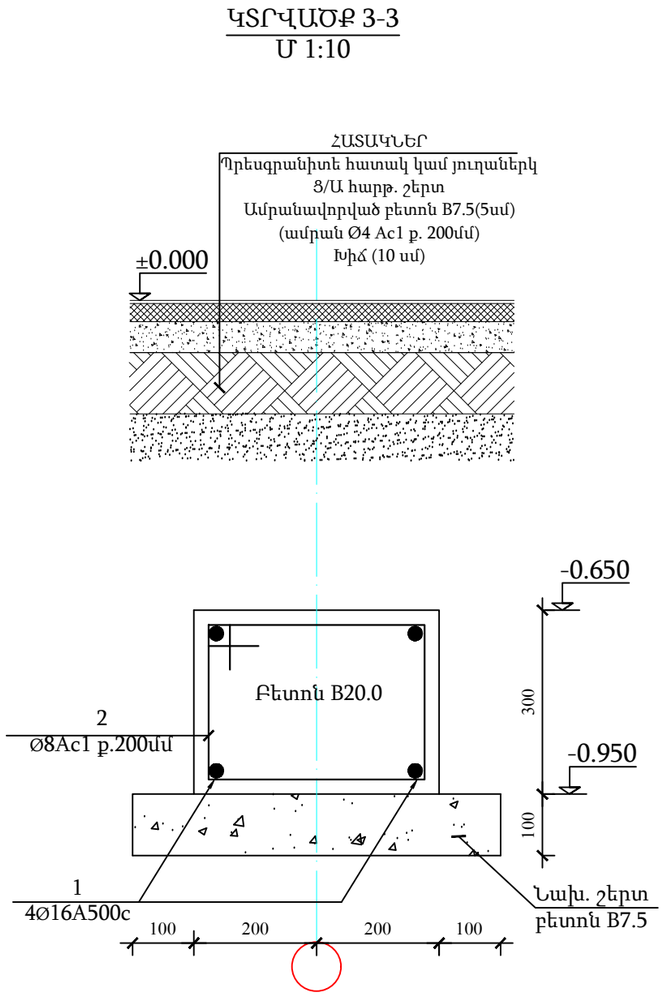

ԿՏՐՎԱԾՔ 4-4
Մ 1:10

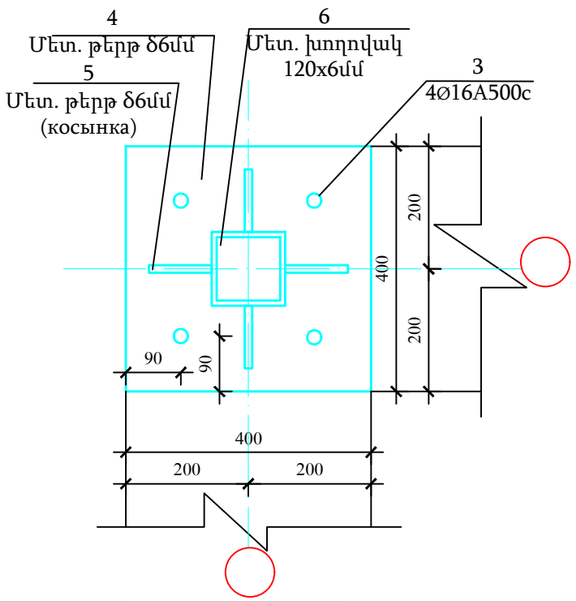

ԱՆԿՅՈՒՆԱԹԵՐԹ
(КОСЫНКА)

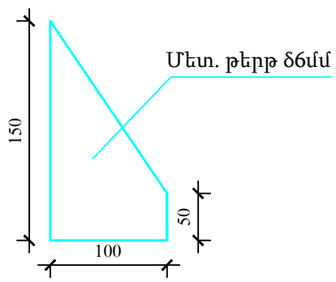

ԾԱՆՈԹՈՒԹՅՈՒՆ
1. Եռակցման համար օգտագործել Э42 տիպի էլեկտրոդներ, համաձայն ԳՕՍՏ 9467-75
2. Եռքակարի նիստը ընդունել 4մմ

				ՕԲՅԵԿՏ № 38/11-22 ՃՇ			
Տնօրեն	Ա. Դավթյան						
				ՀՀ Արմավիրի մարզի Արաքս համայնքի Մեծամոր և Արաքս բնակավայրերի գազաֆիկացում			
Նախագծող	Ս. Մակարյան						
				Ճարտարապետա-շինարարական մաս	Փուլ	Թերթ	Թերթեր
Պաշտոն	Ա.Ա.Հ.	ստոր.			ԱՆ	11	44
				Հիմքերի կտրվածքներ Մ1:10	«ԻԳԴԻՐ ՄԱՎ» ՍՊԸ		

ՀԻՄՆԱԿՄԱԽՔ ԸՍՏ Ա ԱՌԱՆՑՔԻ

Մ 1:50

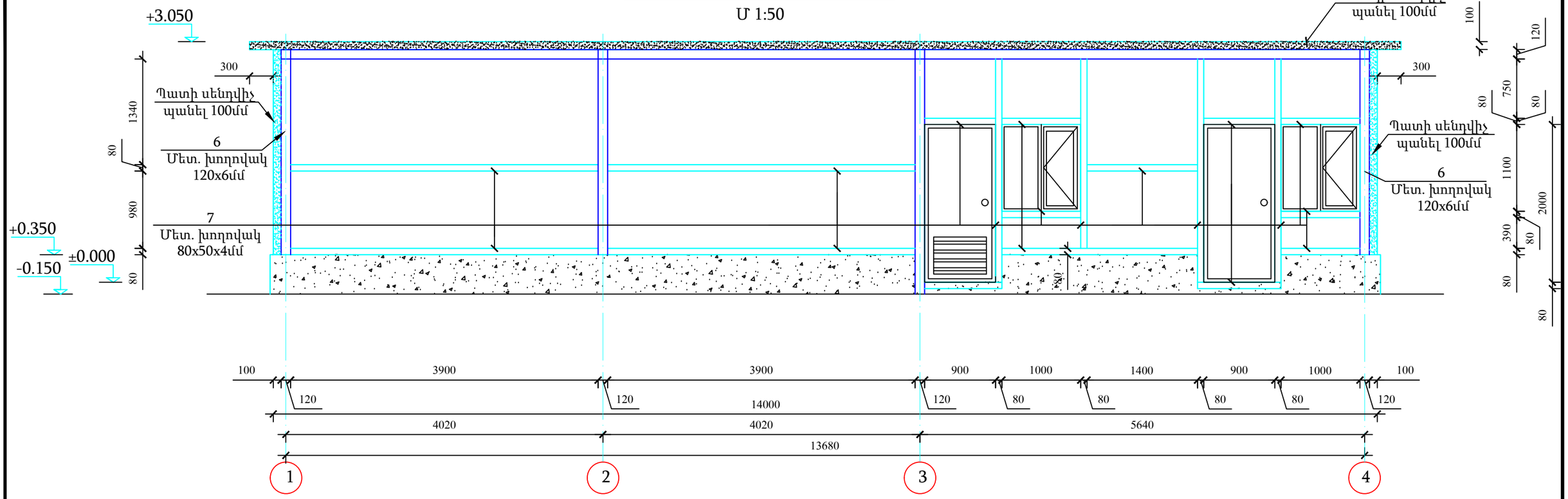

ՀԻՄՆԱԿՄԱԽՔ ԸՍՏ 1 ԱՌԱՆՑՔԻ

Մ 1:50

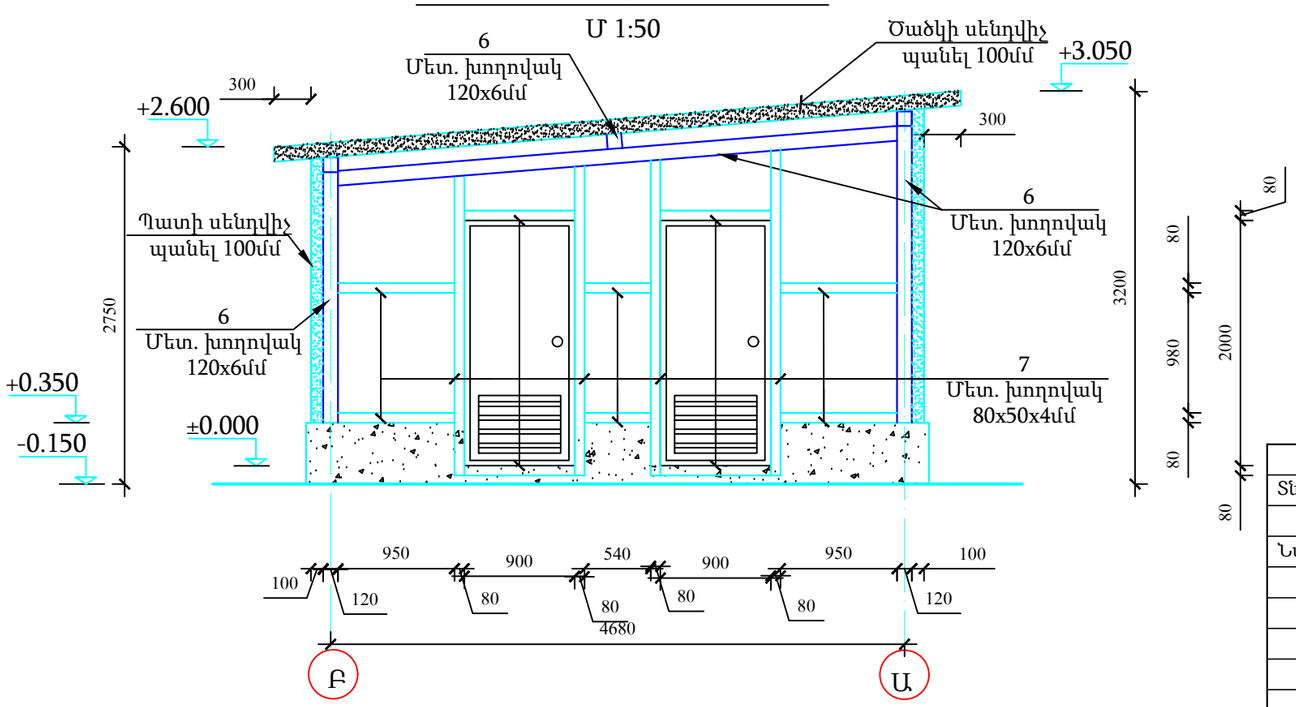

ԾԱՆՈԹՈՒԹՅՈՒՆ

1. Եռակցման համար օգտագործել Э42 տիպի էլեկտրոդներ, համաձայն ԳՕՍՏ 9467-75
2. Եռքակարի նիստը ընդունել 4մմ

Տնօրեն	Ա. Դավթյան			ՕԲՅԵԿՏ № 38/11-22 ՃՇ			
Նախագծող	Ս. Մակարյան			ՀՀ Արմավիրի մարզի Արաքս համայնքի Մեծամոր և Արաքս բնակավայրերի գազաֆիկացում			
Պաշտոն	Ա.Ա.Հ.	ստոր.		Ճարտարապետա-շինարարական մաս	Փուլ	Թերթ	Թերթեր
					ԱՆ	12	44
				Հիմնակմախք ըստ Ա և 1 առանցքերի Մ1:50	«ԻԳԴԻՐ ՄԱՎ» ՍՊԸ		

ՀԻՄՆԱԿՄԱԽՔ ԸՍՏ Բ ԱՌԱՆՑՔԻ

Մ 1:50

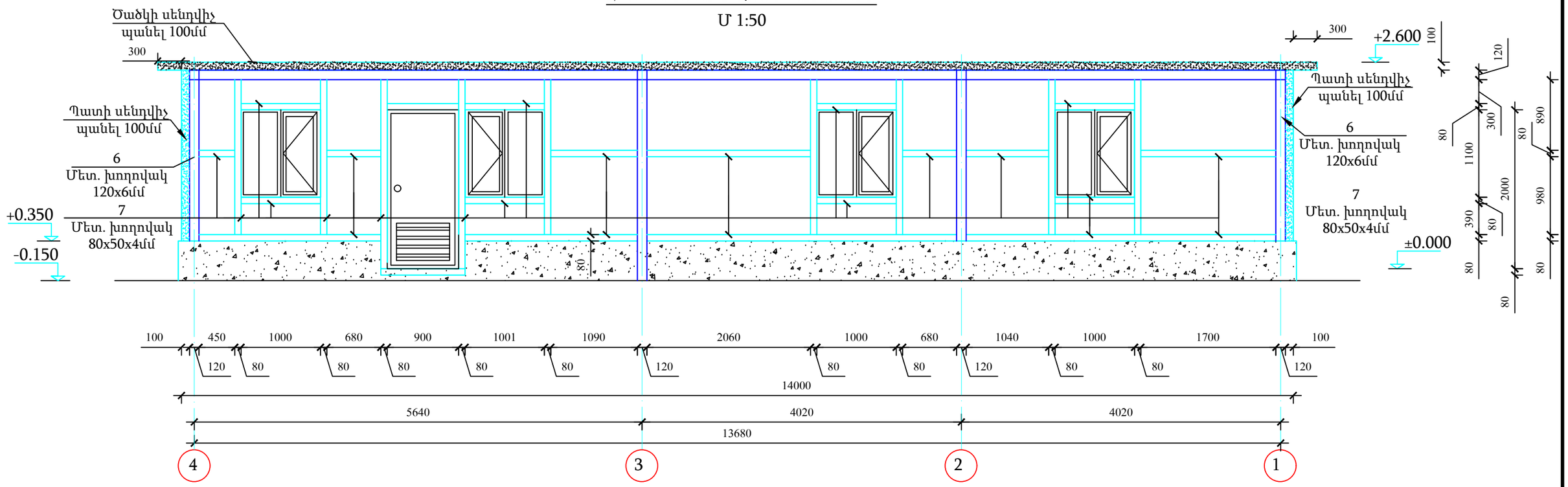

ՀԻՄՆԱԿՄԱԽՔ ԸՍՏ 4 ԱՌԱՆՑՔԻ

Մ 1:50

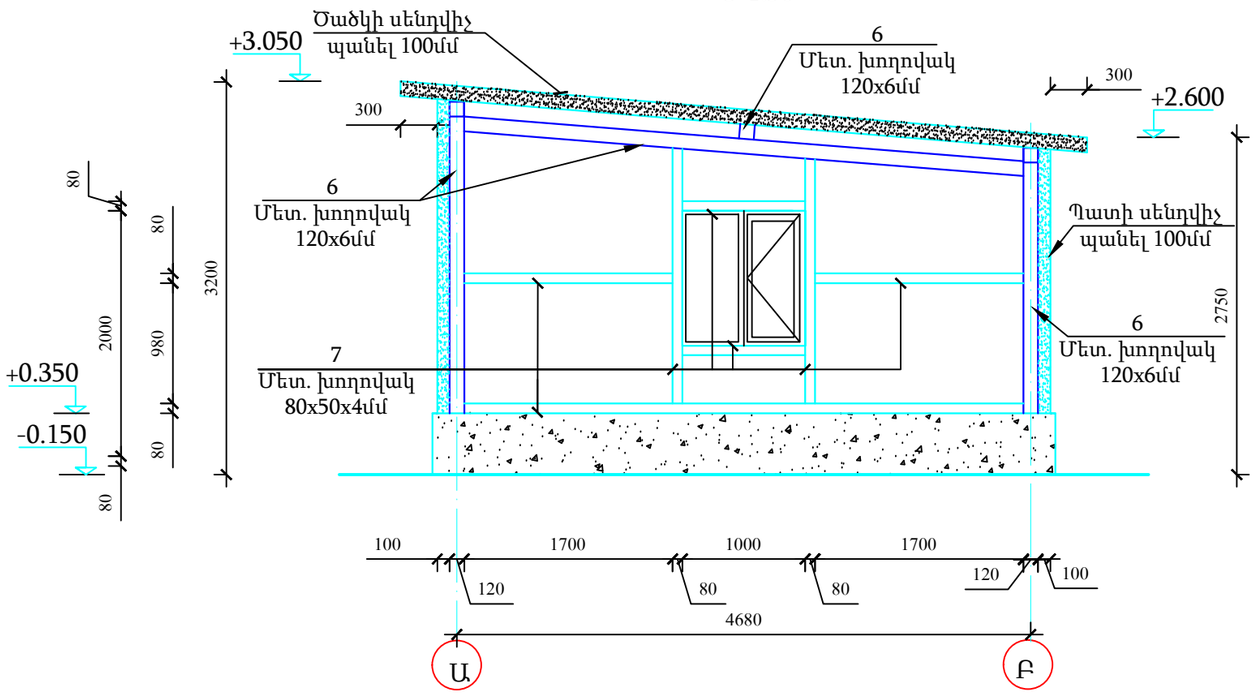

ԾԱՆՈԹՈՒԹՅՈՒՆ

1. Եռակցման համար օգտագործել Э42 տիպի էլեկտրոդներ, համաձայն ԳՕՍՏ 9467-75
2. Եռքակարի նիստը ընդունել 4մմ

				ՕԲՅԵԿՏ № 38/11-22 ՃՇ			
Տնօրեն	Ա. Դավթյան						
				ՀՀ Արմավիրի մարզի Արաքս համայնքի Մեծամոր և Արաքս բնակավայրերի գազաֆիկացում			
Նախագծող	Ս. Մակարյան						
				Ճարտարապետա-շինարարական մաս	Փուլ	Թերթ	Թերթեր
Պաշտոն	Ա.Ա.Հ.	ստոր.			ԱՆ	13	44
				Հիմնակմախք ըստ Բ և 4 առանցքերի Մ1:50	«ԻԳԴԻՐ ՄԱՎ» ՍՊԸ		

ՀԻՄՆԱԿՄԱԽՔ ԸՍՏ 2 ԱՌԱՆՑՔԻ

Մ 1:50

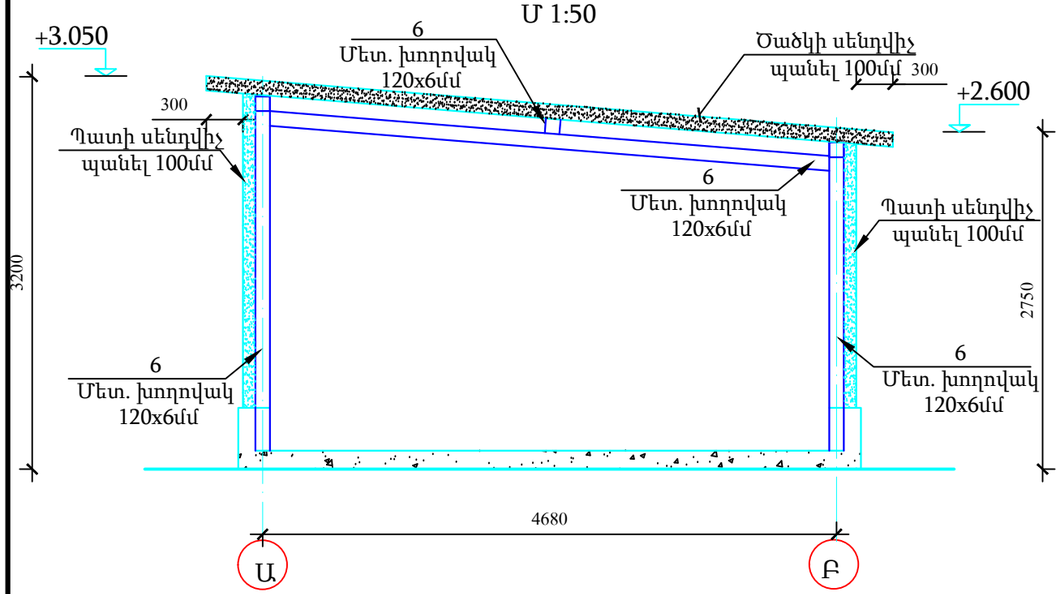

ՄԻՋՆԱՊԱՏԻ ԿՏՐՎԱԾՔ

Մ 1:50

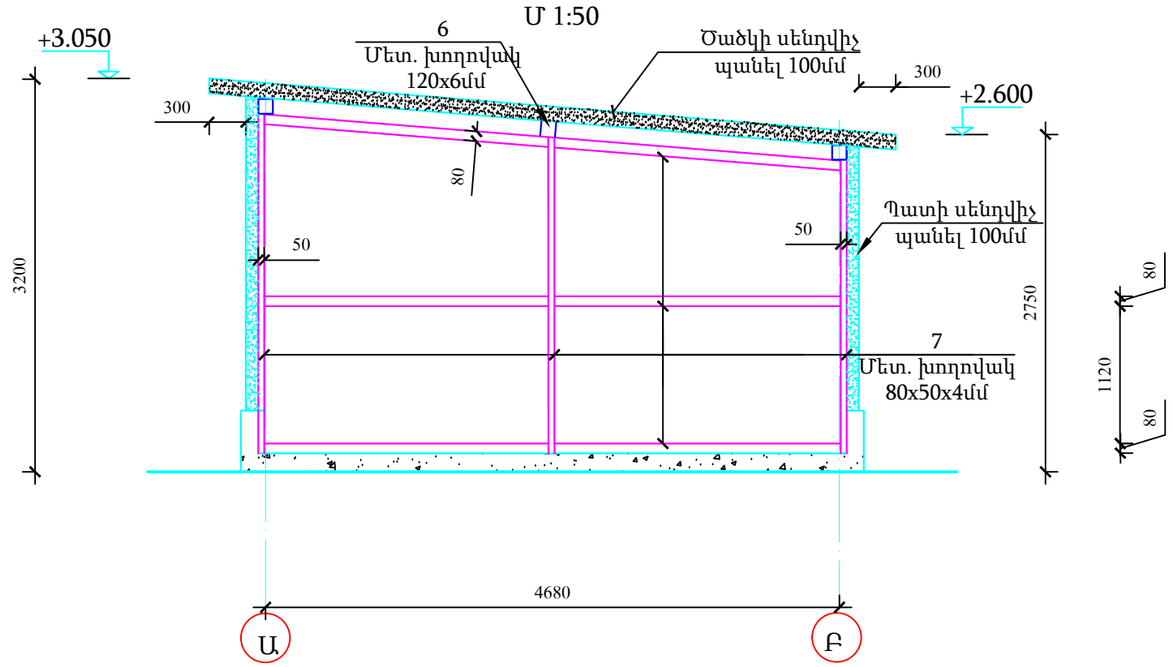

ԾԱՆՈԹՈՒԹՅՈՒՆ

1. Եռակցման համար օգտագործել Э42 տիպի էլեկտրոդներ, համաձայն ԳՕՍՏ 9467-75
2. Եռքակարի նիստը ընդունել 4մմ

				ՕԲՅԵԿՏ № 38/11-22 ՃՇ			
Տնօրեն	Ա. Դավթյան						
				ՀՀ Արմավիրի մարզի Արաքս համայնքի Մեծամոր և Արաքս բնակավայրերի գազաֆիկացում			
Նախագծող	Ս. Մակարյան						
				Ճարտարապետա-շինարարական մաս	Փուլ	Թերթ	Թերթեր
Պաշտոն	Ա.Ա.Հ.	ստոր.			ԱՆ	14	44
				Հիմնակմախք ըստ 2 առանցքերի, միջնապատի կտրվածք Մ1:50	«ԻԳԴԻՐ ՄԱՎ» ՍՊԸ		

ՏԱՆԻՔԻ ԿԱՐԿԱՍԻ ՄՈՆՏԱԺԱՅԻՆ ՍԽԵՄԱ

Մ 1:50

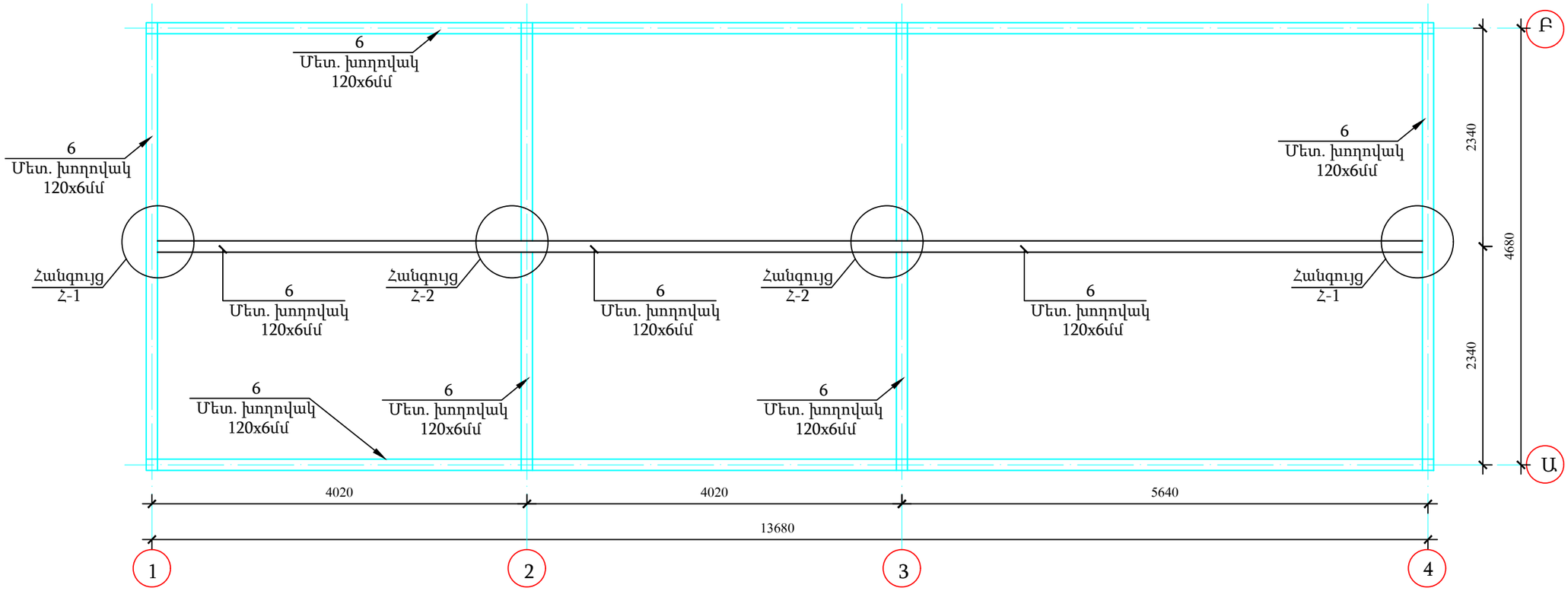

ՀԱՆԳՈՒՅՑ Հ-1

Մ 1:10

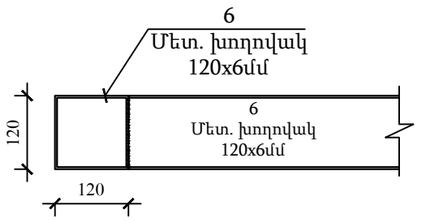

ՀԱՆԳՈՒՅՑ Հ-2

Մ 1:10

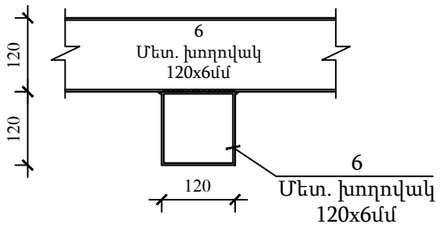

ԾԱՆՈԹՈՒԹՅՈՒՆ

1. Եռակցման համար օգտագործել Э42 տիպի էլեկտրոդներ, համաձայն ԳՕՍՏ 9467-75
2. Եռքակարի նիստը ընդունել 4մմ

Տնօրեն	Ա. Դավթյան			ՕԲՅԵԿՏ № 38/11-22 ՃՇ		
Նախագծող	Ս. Մակարյան			ՀՀ Արմավիրի մարզի Արաքս համայնքի Մեծամոր և Արաքս բնակավայրերի գազաֆիկացում		
Պաշտոն	Ա.Ա.Հ.	ստոր.		Ճարտարապետա-շինարարական մաս	Փուլ	Թերթ	Թերթեր
					ԱՆ	15	44
				Տանիքի կարկասի մոնտաժային սխեմա Մ1:50 , հանգույց Հ-1 և Հ-2	«ԻԳԴԻՐ ՄԱՎ» ՍՊԸ		

ՆՅՈՒԹԵՐԻ ԵՎ ԴԵՏԱԼՆԵՐԻ ՄԱՄՆԱԳԻՐ

NN	Ծանոթություն	Անվանում	հատ	քաշ միավ. կգ.	ընդհ.
		ՃՆՇՄԱՆ ԿԱՐԳԱՎՈՐՄԱՆ ՀԱՆԳՈՒՅՑԻ ՇԻՆՈՒԹՅՈՒՆ			
1	ԳՕՍ 5781-82	Ամրան Ø16 A500c ΣL=200.0 մ	-	-	315.6կգ
2	ԳՕՍ 5781-82	Անուր Ø8 Ac1 L=1400 մմ	230	0.6	138.0 կգ
3	ԳՕՍ 5781-82	Ամրան Ø16 A500c L=300 մմ	32	0.475	15.2 կգ
4	ԳՕՍ 19903-74	Մետ. թերթ δ6մմ ;400x400մմ	8	7.55	60.4 կգ
5	ԳՕՍ 19903-74	Մետ. թերթ δ6մմ ;150x100մմ	32	0.84	26.9կգ
	(թեթև, ժապավենաձև)	Նախ. շերտ բետոն B7.5 /M100 դասի	-	-	2.7 մ^3
	(ծանր, ժապավենաձև)	Բետոն B20.0 /M250 դասի	-	-	13.0 մ^3
6	ԳՕՍ 8639-82, B 10 ԳՕՍ 13663-86	Մետ. խողովակ 120x6մմ ΣL=85.0 մ	-	-	1784.2կգ
7	ԳՕՍ 8639-82, B 10 ԳՕՍ 13663-86	Մետ. խողովակ 80x50x4մմ ΣL=180.0 մ	-	-	1339.2կգ
		Մետ. էլեմենտների գրունտային ներկում ԳՓ-021 գրունտային ներկով (2 անգամ)	-	-	80.0 մ^2
		Մետ. էլեմենտների երկշերտ ներկում հակակոռոզիոն ներկով	-	-	80.0 մ^2
		Մետաղական ջերմամեկուսացված դուռ մետաղական շերտավարագույրով (ЖМ-1 670x470) տիպի (2000x900мм)	-	-	4 հատ/ 7.2 մ^2
		Մետաղական ջերմամեկուսացված դուռ մետաղական (2000x900мм)	-	-	1 հատ/ 1.8 մ^2
		Մետաղապլաստե պատուհան 1000x1100 մմ (դուրս բացվող, բարդ փականով)	-	-	7 հատ /7.7 մ^2
		Պատի սենդվիչ պանել δ =100մմ (լրացուցիչ ծախս 25%)	-	-	90.0 մ^2
		Պատի սենդվիչ պանել δ =60մմ (լրացուցիչ ծախս 10%)	-	-	39.0 մ^2
		Ծածկի սենդվիչ պանել δ =100մմ (լրացուցիչ ծախս 10%)	-	-	90.0 մ^2
		Աքսեսուարներ (սենդվիչ պանելների մոնտաժման համար)	-	-	60.0 մ^2

ՆՅՈՒԹԵՐԻ ԵՎ ԴԵՏԱԼՆԵՐԻ ՄԱՄՆԱԳԻՐ

		Դեֆլեկտոր Ø 160 մմ	-	-	2 հատ
		Դեֆլեկտոր Ø 100 մմ	-	-	2 հատ
		Ժելոբի տեղադրում Ø100մմ	-	-	14.6 գծմ
		Ջրթափ խողովակի տեղադրում Ø75մմ	-	-	2հատ/6.0 գծմ
	հատակ	Խիճ δ =100մմ (10-20 ֆր.)	-	-	66.0 մ^2
	հատակ	Ամրանավորված բետոն B7.5/M100 δ =50մմ Մետ. ցանց Ø 4 Ac1 (200x200մմ) ΣL=660.0 մ	-	-	66.0 մ^2 66.0 կգ
	հատակ	Ց/ա հարթեցնող շերտ δ =30մմ	-	-	66.0 մ^2
	հատակ	Յուղաներկ	-	-	39.0 մ^2
	հատակ	Պրեսգրանիտ	-	-	27.0 մ^2
	սալվածք	Խիճ δ =100մմ (10-20 ֆր.)	-	-	58.0 մ^2
	սալվածք	Ամրանավորված բետոն B7.5/M100 δ =50մմ Մետ. ցանց Ø 4 Ac1 (200x200մմ) ΣL=580.0 մ	- -	- -	58.0 մ^2 58.0 կգ
		Պոլիէթիլենային շապիկ Ø 200 L=200մմ	-	-	2հատ
		Պոլիէթիլենային շապիկ Ø 250 L=200մմ	-	-	1հատ
		Պոլիէթիլենային շապիկ Ø 400 L=200մմ	-	-	1հատ

Տնօրեն	Ա. Դավթյան			ՕԲՅԵԿՏ № 38/11-22 ՃՇ		
Նախագծող	Ս. Մակարյան			ՀՀ Արմավիրի մարզի Արաքս համայնքի Մեծամոր և Արաքս բնակավայրերի գազաֆիկացում		
Պաշտոն	Ա.Ա.Հ.	ստոր.		Ճարտարապետա-շինարարական մաս	Փուլ	Թերթ	Թերթեր
					ԱՆ	16	44
				Նյութերի և դետալների մասնագիր	«ԻԳԴԻՐ ՄԱՎ» ՍՊԸ		

"FloBoss 103" ՇԻՆՈՒԹՅՈՒՆ
ԳԼԽԱՎՈՐ ՀԱՏԱԿԱԳԻԾ Մ 1:25

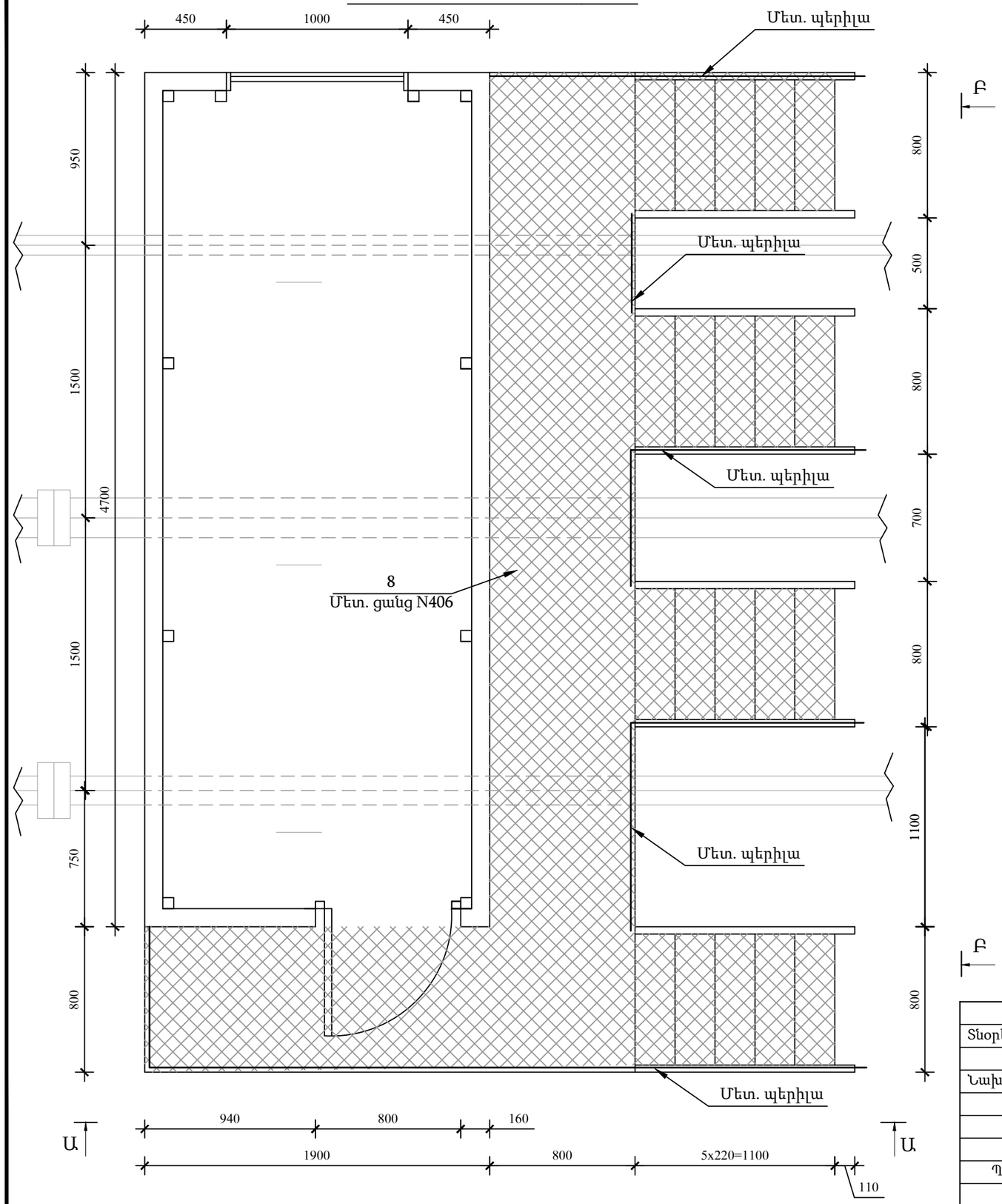

ԾԱՆՈԹՈՒԹՅՈՒՆ

Շինության պատուհանը բացվում է դեպի դուրս:

ԾԱՆՈԹՈՒԹՅՈՒՆ

1. Եռակցման համար օգտագործել Э42 տիպի էլեկտրոդներ, համաձայն ԳՕՍՏ 9467-75
2. Եռքակարի նիստը ընդունել 2_4մմ

				ՕԲՅԵԿՏ № 38/11-22 ՃՇ			
Տնօրեն	Ա. Դավթյան						
Նախագծող	Ս. Մակարյան			ՀՀ Արմավիրի մարզի Արաքս համայնքի Մեծամոր և Արաքս բնակավայրերի գազաֆիկացում			
				Ճարտարապետա-շինարարական մաս	Փուլ	Թերթ	Թերթեր
Պաշտոն	Ա.Ա.Հ.	ստոր.			ԱՆ	17	44
				"FloBoss 103" շինություն Գլխավոր հատակագիծ Մ1:25	«ԻԳԴԻՐ ՄԱՎ» ՍՊԸ		

ԿԱՐԿԱՍԻ ՀԱՏԱԿԱԳԻԾ
Մ 1:25

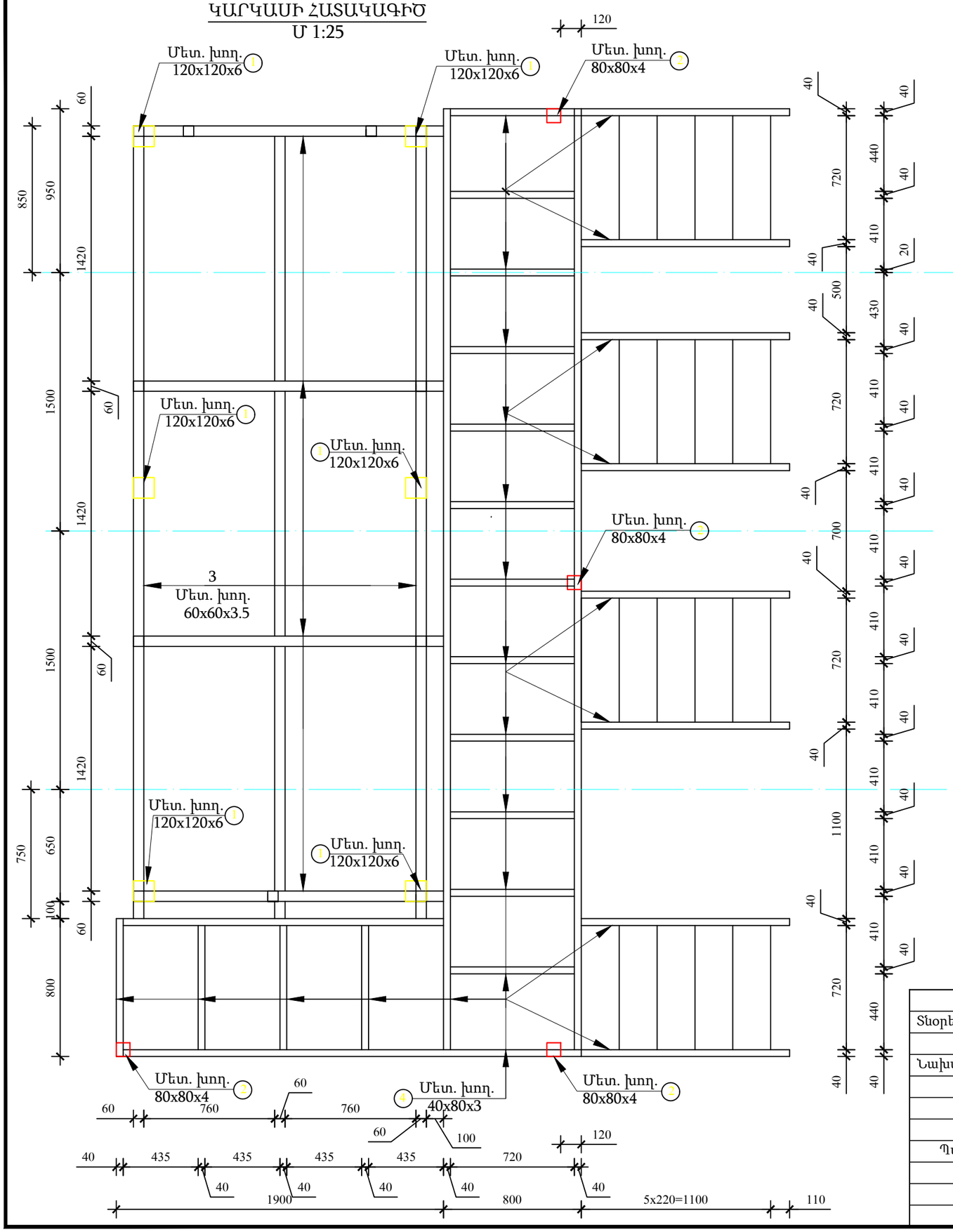

ԾԱՆՈԹՈՒԹՅՈՒՆ

Շինության պատուհանը բացվում է դեպի դուրս:

ԾԱՆՈԹՈՒԹՅՈՒՆ

1. Եռակցման համար օգտագործել Э42 տիպի էլեկտրոդներ, համաձայն ԳՕՍՏ 9467-75
2. Եռքակարի նիստը ընդունել 2_4մմ

Տնօրեն	Ա. Դավթյան			ՕԲՅԵԿՏ № 38/11-22 ՃՇ		
Նախագծող	Ս. Մակարյան			ՀՀ Արմավիրի մարզի Արաքս համայնքի Մեծամոր և Արաքս բնակավայրերի գազաֆիկացում		
				Ճարտարապետա-շինարարական մաս	Փուլ	Թերթ	Թերթեր
Պաշտոն	Ա.Ա.Հ.	ստոր.			ԱՆ	18	44
				"FloBoss 103" շինություն կարկասի հատակագիծ Մ1:25	«ԻԳԴԻՐ ՄԱՎ» ՍՊԸ	

ՏԵՍՔ Ա-Ա Մ1:25

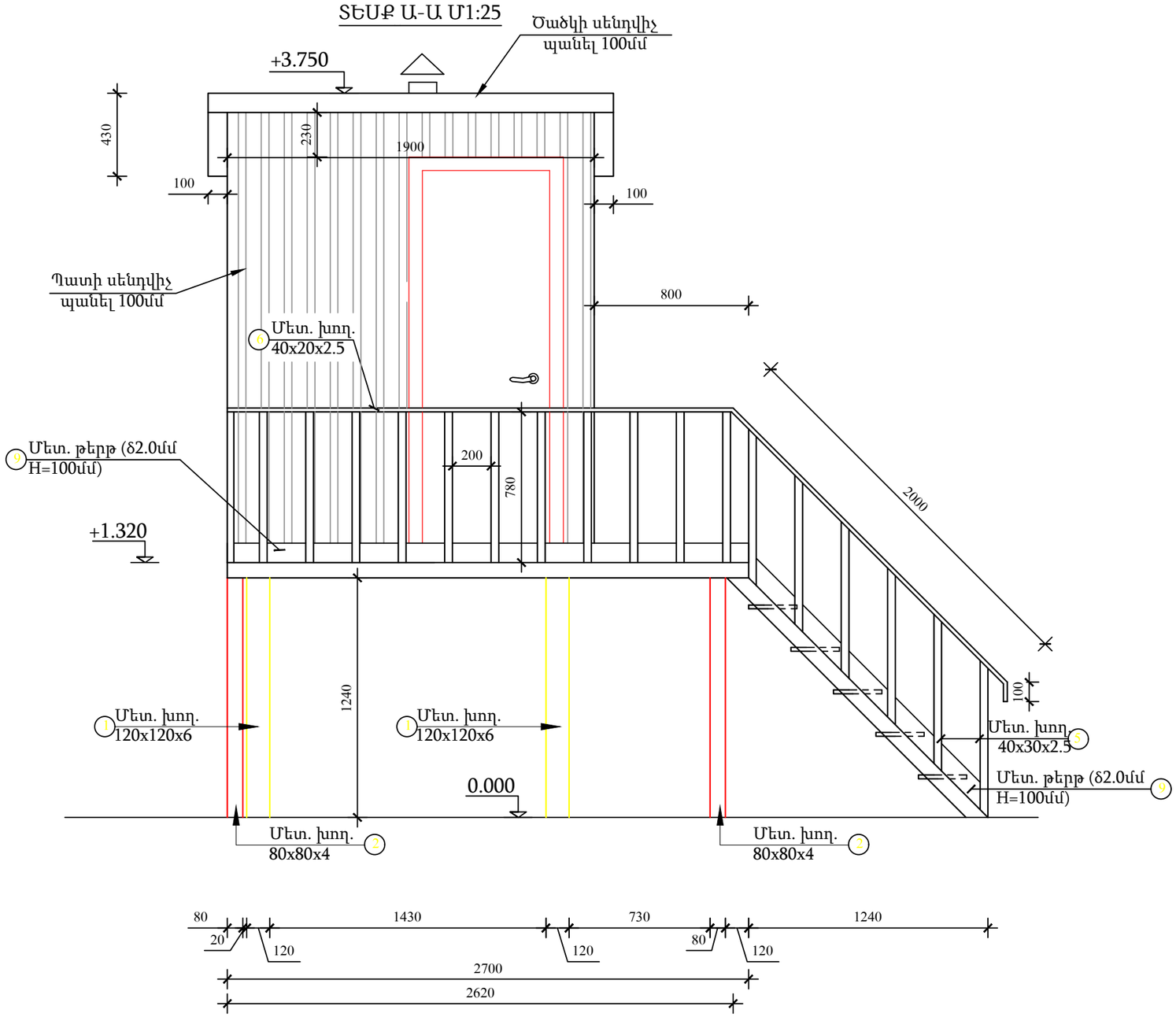

ԾԱՆՈԹՈՒԹՅՈՒՆ

Շինության պատուհանը բացվում է դեպի դուրս:

ԾԱՆՈԹՈՒԹՅՈՒՆ

1. Եռակցման համար օգտագործել Э42 տիպի էլեկտրոդներ, համաձայն ԳՕՍՏ 9467-75
2. Եռքակարի նիստը ընդունել 2_4մմ

				ՕԲՅԵԿՏ № 38/11-22 ՃՇ			
Տնօրեն	Ա. Դավթյան						
				ՀՀ Արմավիրի մարզի Արաքս համայնքի Մեծամոր և Արաքս բնակավայրերի գազաֆիկացում			
Նախագծող	Ս. Մակարյան						
				Ճարտարապետա-շինարարական մաս	Փուլ	Թերթ	Թերթեր
Պաշտոն	Ա.Ա.Հ.	ստոր.			ԱՆ	19	44
				Տեսք Ա-Ա Մ1:25	«ԻԳԴԻՐ ՄԱՎ» ՍՊԸ		

ՏԵՍՔ Բ-Բ Մ1:25

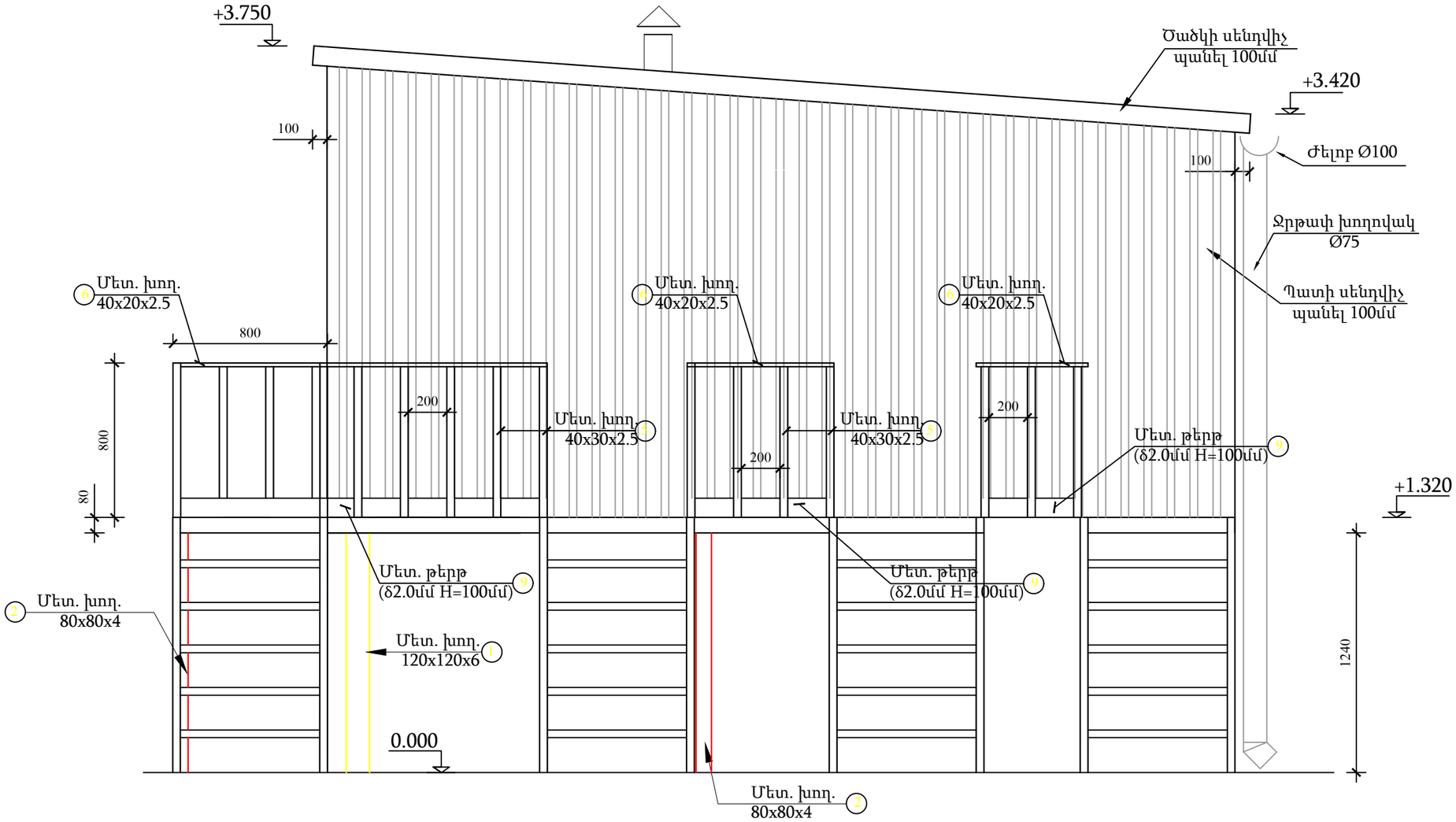

ԾԱՆՈԹՈՒԹՅՈՒՆ

Շինության պատուհանը բացվում է դեպի դուրս:

ԾԱՆՈԹՈՒԹՅՈՒՆ

1. Եռակցման համար օգտագործել Э42 տիպի էլեկտրոդներ, համաձայն ԳՕՍ 9467-75
2. Եռքակարի նիստը ընդունել 2_4մմ

				ՕԲՅԵԿՏ № 38/11-22 ՃՇ			
Տնօրեն	Ա. Դավթյան						
				ՀՀ Արմավիրի մարզի Արաքս համայնքի Մեծամոր և Արաքս բնակավայրերի գազաֆիկացում			
Նախագծող	Ս. Մակարյան						
					Փուլ	Թերթ	Թերթեր
Պաշտոն	Ա.Ա.Հ.	ստոր.		Ճարտարապետա-շինարարական մաս	ԱՆ	20	44
				Տեսք Բ-Բ Մ1:25	«ԻԳԴԻՐ ՄԱՎ» ՍՊԸ		

ԿԵՏԱՅԻՆ ՀԻՄՔԵՐԻ ՏԵՂԱԴՐՄԱՆ ՍԽԵՄԱ

Մ 1:25

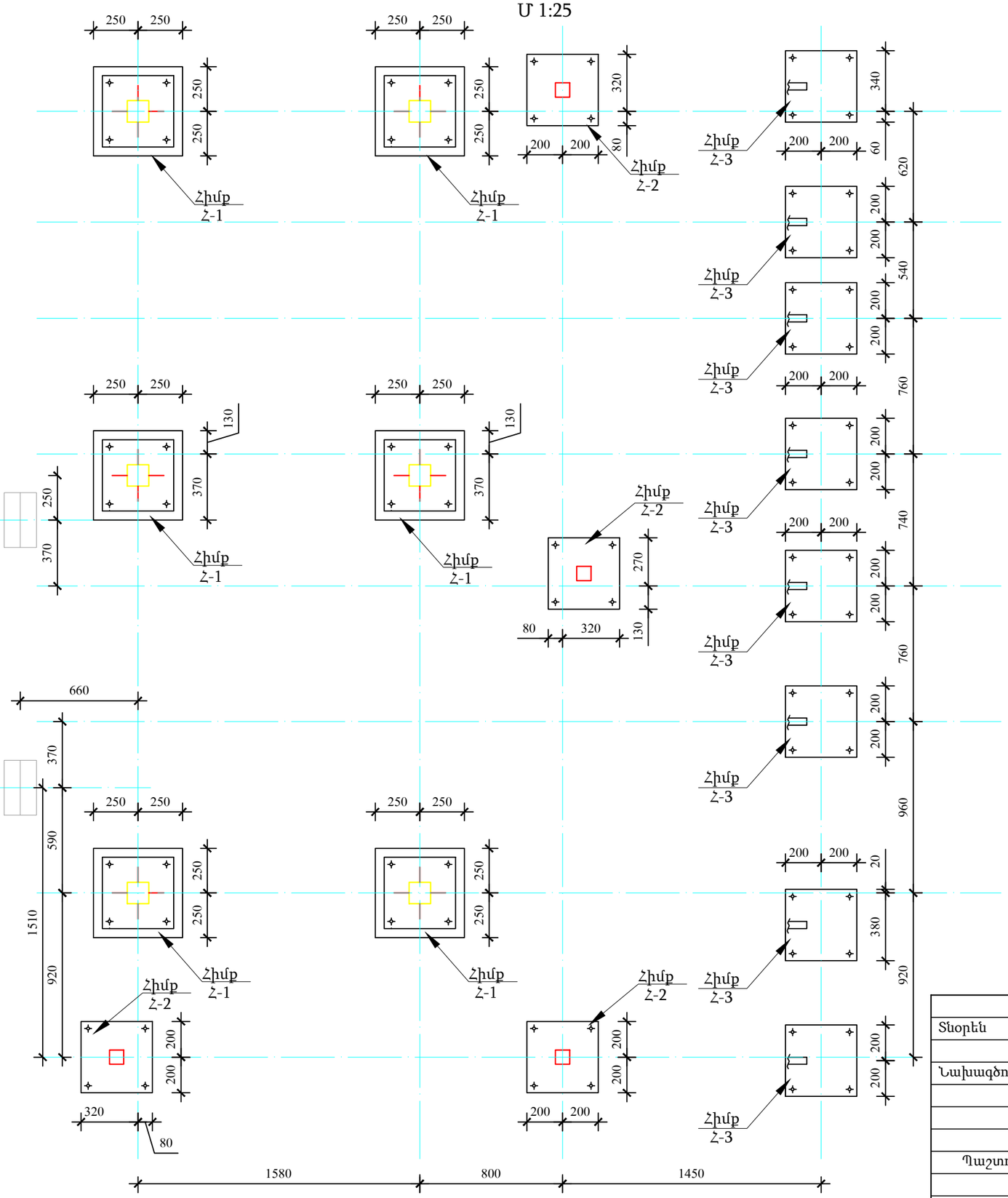

ՀԻՄՔ Հ-1

Մ 1:10

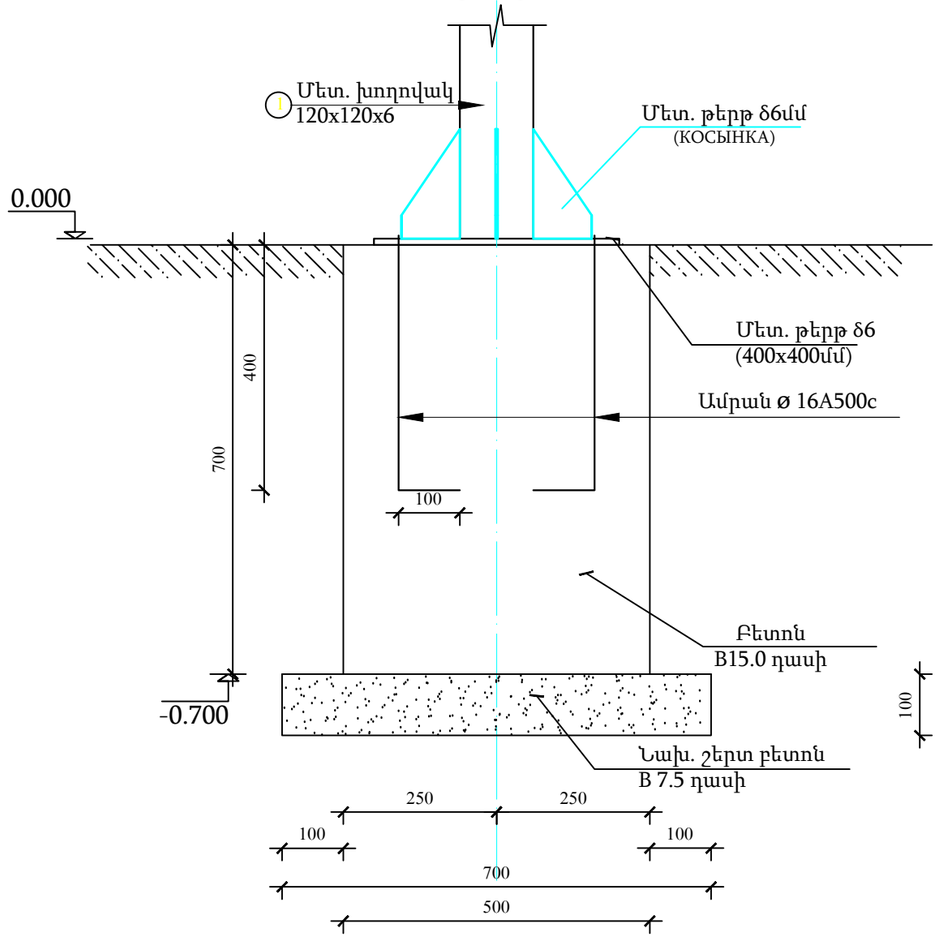

ԱՆԿՅՈՒՆԱԹԵՐԹ (КОСЫНКА)

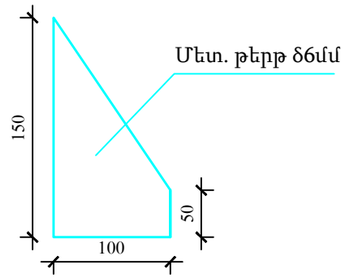

ԾԱՆՈԹՈՒԹՅՈՒՆ

1. Եռակցման համար օգտագործել Э42 տիպի էլեկտրոդներ, համաձայն ГОСТ 9467-75
2. Եռքակարի նիստը ընդունել 4մմ

Տնօրեն	Ա. Դավթյան			ՕԲՅԵԿՏ № 38/11-22 ՃԾ		
Նախագծող	Ս. Մակարյան			ՀՀ Արմավիրի մարզի Արաքս համայնքի Մեծամոր և Արաքս բնակավայրերի գազաֆիկացում		
Պաշտոն	Ա.Ա.Հ.	ստոր.		Ճարտարապետա-շինարարական մաս	Փուլ	Թերթ	Թերթեր
					ԱՆ	21	44
				Կետային հիմքերի տեղադրման սխեմա Մ1:25, հիմք Հ-1 Մ1:10	«ԻԳԴԻՐ ՄԱՎ» ՍՊԸ		

ՀԻՄՔ Հ-2
Մ 1:10

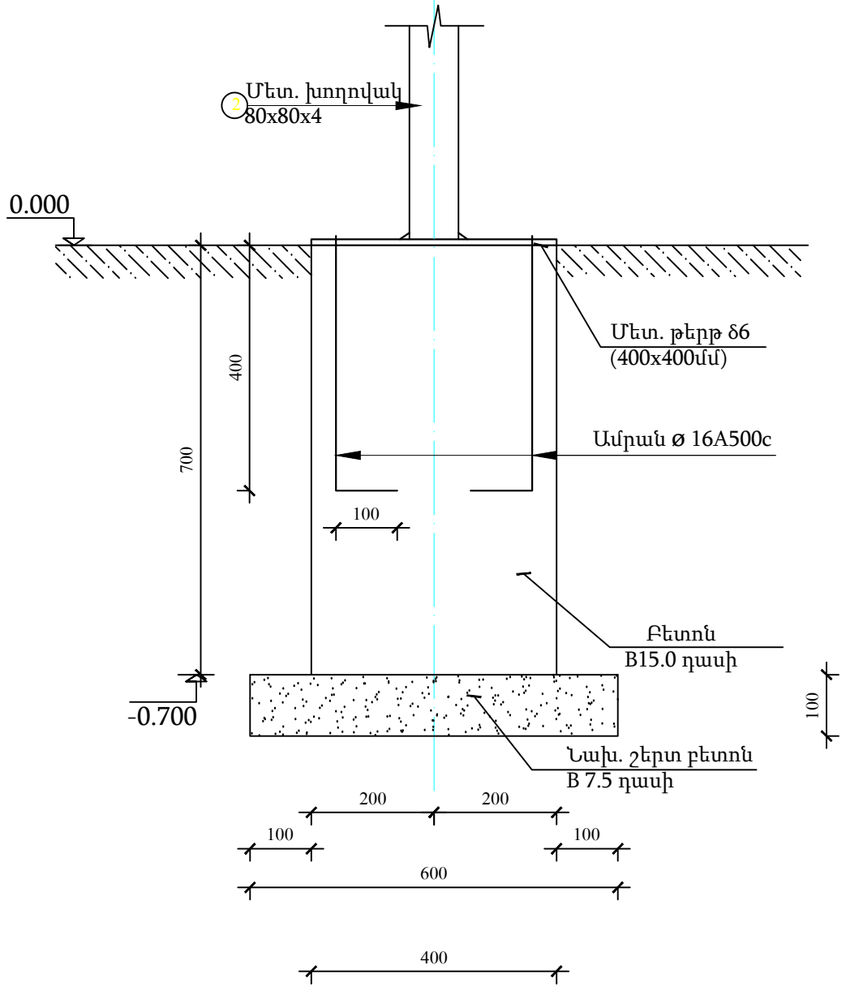

ՀԻՄՔ Հ-3
Մ 1:10

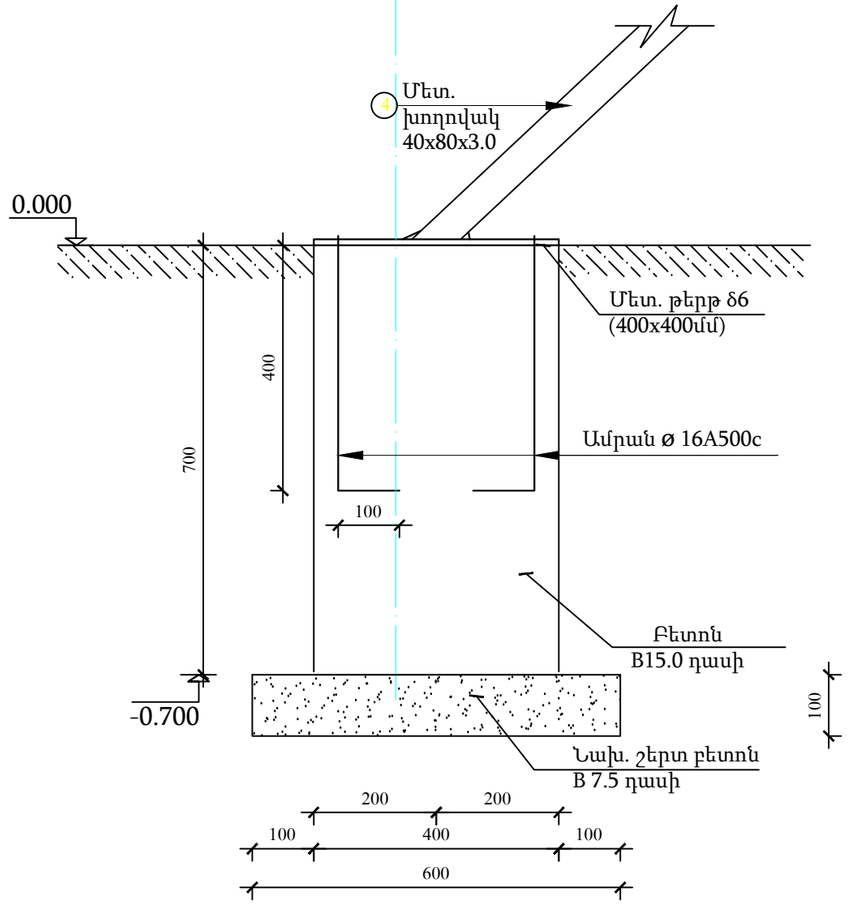

ԾԱՆՈԹՈՒԹՅՈՒՆ
1. Եռակցման համար օգտագործել Э42 տիպի էլեկտրոդներ, համաձայն ԳՕՍՏ 9467-75
2. Եռքակարի նիստը ընդունել 2_4մմ

				ՕԲՅԵԿՏ № 38/11-22 ՃՇ			
Տնօրեն	Ա. Դավթյան						
				ՀՀ Արմավիրի մարզի Արաքս համայնքի Մեծամոր և Արաքս բնակավայրերի գազաֆիկացում			
Նախագծող	Ս. Մակարյան						
				Ճարտարապետա-շինարարական մաս	Փուլ	Թերթ	Թերթեր
Պաշտոն	Ա.Ա.Հ.	ստոր.			ԱՆ	22	44
				Հիմք Հ-2 և Հ-3 Մ1:10	«ԻԳԴԻՐ ՄԱՎ» ՍՊԸ		

"FloBoss 103" ՇԻՆՈՒԹՅԱՆ ԿՈՆՍՏՐՈՒԿՏԻՎ ՍԽԵՄԱ
Մ 1:25

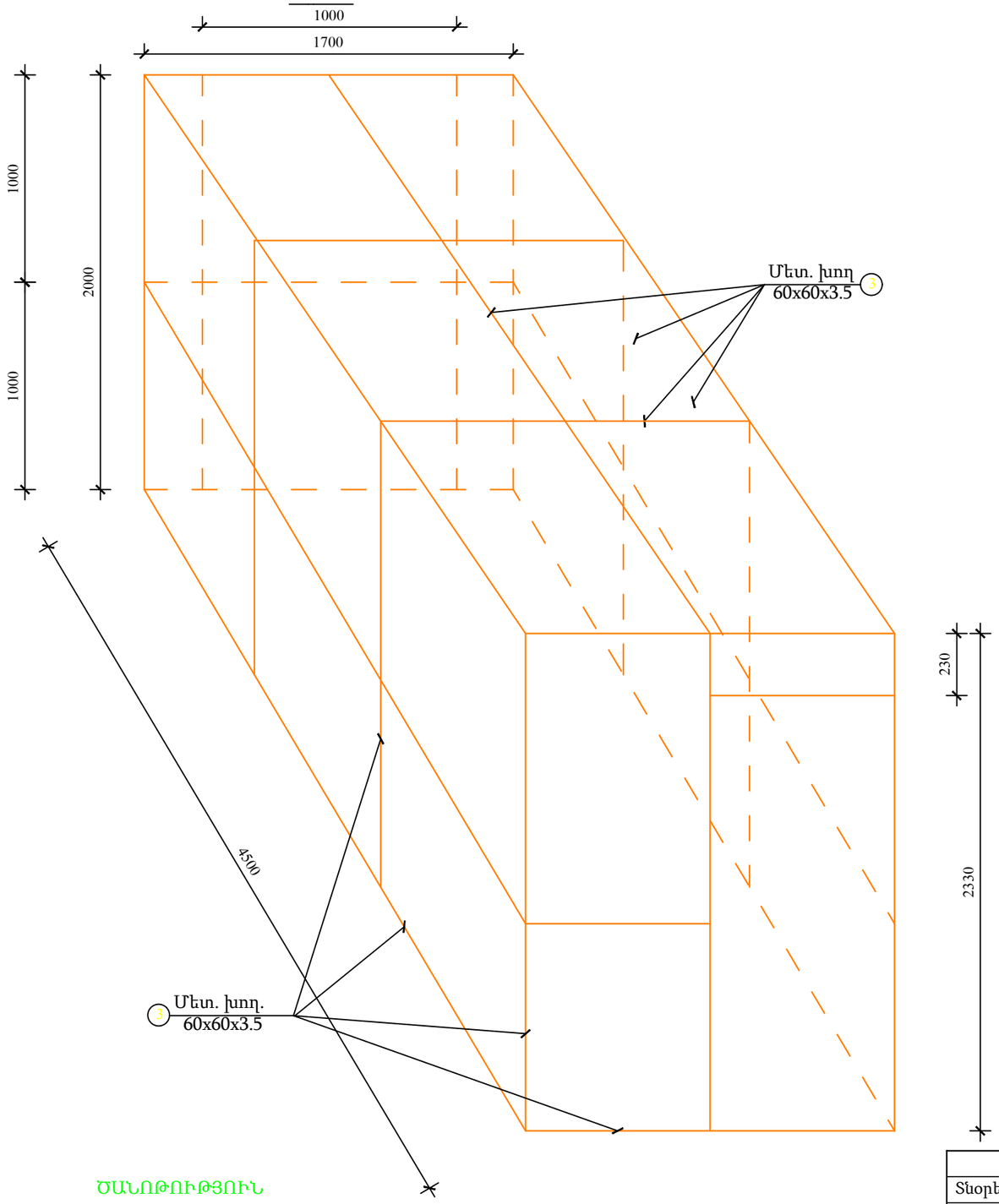

ՀԱՏԱԿԻ ԿՏՐՎԱԾՔ

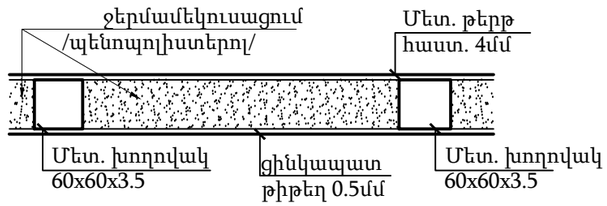

ԱՍՏԻՃԱՆ
Մ 1:25

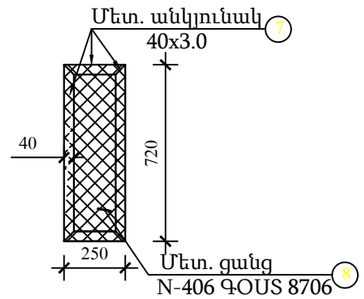

ԾԱՆՈԹՈՒԹՅՈՒՆ

Շինության պատուհանը բացվում է դեպի դուրս:

ԾԱՆՈԹՈՒԹՅՈՒՆ

1. Եռակցման համար օգտագործել Э42 տիպի էլեկտրոդներ, համաձայն ԳՕՍՏ 9467-75
2. Եռքակարի նիստը ընդունել 2_4մմ

Տնօրեն	Ա. Դավթյան			ՕԲՅԵԿՏ № 38/11-22 ՃՇ		
Նախագծող	Ս. Մակարյան			ՀՀ Արմավիրի մարզի Արաքս համայնքի Մեծամոր և Արաքս բնակավայրերի գազաֆիկացում		
Պաշտոն	Ա.Ա.Հ.	ստոր.		Ճարտարապետա-շինարարական մաս	Փուլ	Թերթ	Թերթեր
					ԱՆ	23	44
				Կոնստրուկտիվ սխեմա Մ1:25, հատակի կտրվածք և աստիճան	«ԻԳԴԻՐ ՄԱՎ» ՍՊԸ		

ՆՅՈՒԹԵՐԻ ԵՎ ԴԵՏԱԼՆԵՐԻ ՄԱՍՆԱԳԻՐ

Համ.	Նշանակություն	Անվանում	Քան. հատ.	Քաշ. կգ.	Ընդհա-մենը՝
		"FloBoss 103" ՇԻՆՈՒԹՅՈՒՆ			
	հիմք	Բետոնե նախ. շերտ B7.5 /M100	-	-	0.73 մ^3
	հիմք	Բետոն B15.0 /M200	-	-	2.4 մ^3
	հիմք	Մետ. թերթ δ6մմ ;400x400մմ	18	7.55	135.9 կգ
	հիմք	Մետ. թերթ δ6մմ ;150x100մմ	24	0.84	20.2 կգ
	հիմք	Ամրան Φ16 A500c L=500 մմ	72	0.8	57.6 կգ
1	սյուներ	Մետ. խողովակ 120x120x6մմ ΣL=7.5մ	-	-	157.5 կգ
2	սյուներ	Մետ. խողովակ 80x80x4մմ ΣL=5.0մ	-	-	46.6 կգ
	սյուներ	Մետ. թերթ δ4մմ (կտրել և եռակցել խողովակները վերևից)	-	-	0.15 մ^2 / 4.8կգ
3	կարկաս	Մետ. խողովակ 60x60x3.5մմ ΣL=78.0м	-	-	471.0 կգ
4		Մետ. խողովակ 40x80x3.0մմ ΣL=42.0м	-	-	220.5 կգ
5		Մետ. խողովակ 40x30x2.5մմ ΣL=44.0м	-	-	108.7 կգ
6		Մետ. խողովակ 40x20x2.5մմ ΣL=14.0м	-	-	29.0 կգ
7		Մետ. անկյունակ 40x40x3.0մմ ΣL=39.0մ	-	-	72.2 կգ
8	ГОUS 8706	Մետ. ցանց N-406	-	-	9.5մ^2/ 149.3կգ
9		Մետ. թերթ (δ2.0մմ H=100մմ) ΣL=14.0մ	-	-	22.0 կգ
		Մետ. էլեմենտների գրունտային ներկում ГФ-021 գրունտային ներկով (2 անգամ)	-	-	80.0մ^2
		Մետ. էլեմենտների երկշերտ ներկում հակակոռոզիոն ներկով	-	-	80.0մ^2

ՆՅՈՒԹԵՐԻ ԵՎ ԴԵՏԱԼՆԵՐԻ ՄԱՍՆԱԳԻՐ

	հատակ	Մետ. թերթ δ=4մմ	-	-	7.7մ^2/241.8 կգ
	հատակ	Պենոպոլիստերոլ δ=60մմ	-	-	6.9մ^2
	հատակ	Ցինկապատ թիթեղ δ=0.5մմ	-	-	7.7մ^2
		Մետաղական ջերմամեկուսացված դուռ՝ ժալյուզային ցանցով (ЖМ-1 670x470) 2100x800մմ	-	-	1 հատ
		Մետաղապլաստե պատուհան (դուրս բացվող, բարդ փականով) (1100x1000մմ)	-	-	1 հատ
		Պատի սենդվիչ պանել δ =100մմ (լր. ծախս 25%)	-	-	33.0մ^2
		Ծածկի սենդվիչ պանել δ =100մմ (լր. ծախս 10%)	-	-	11.5մ^2
		Աքսեսուարներ (սենդվիչ պանելների մոնտաժման համար)	-	-	19.0մ^2
		Դեֆլեկտոր Ø 200 մմ	-	-	1 հատ
		Ժելոբի տեղադրում Ø100մմ	-	-	2.1 գծմ
		Ջրթափ խողովակի տեղադրում Ø75մմ	-	-	1հատ/3.4 գծմ

ԾԱՆՈԹՈՒԹՅՈՒՆ

Շինության պատուհանը բացվում է դեպի դուրս:

				ՕԲՅԵԿՏ № 38/11-22 ՃՇ		
Տնօրեն	Ա. Դավթյան					
				ՀՀ Արմավիրի մարզի Արաքս համայնքի Մեծամոր և Արաքս բնակավայրերի գազաֆիկացում		
Նախագծող	Ս. Մակարյան					
					Փուլ	Թերթ	Թերթեր
Պաշտոն	Ա.Ա.Հ.	ստոր.		Ճարտարապետա-շինարարական մաս	ԱՆ	24	44
				Նյութերի և դետալների մասնագիր	«ԻԳԴԻՐ ՄԱՎ» ՍՊԸ		

ՄԵՏԱՂԱԿԱՆ ՍԵՂԱՆ "Floboss"
Մ 1:25

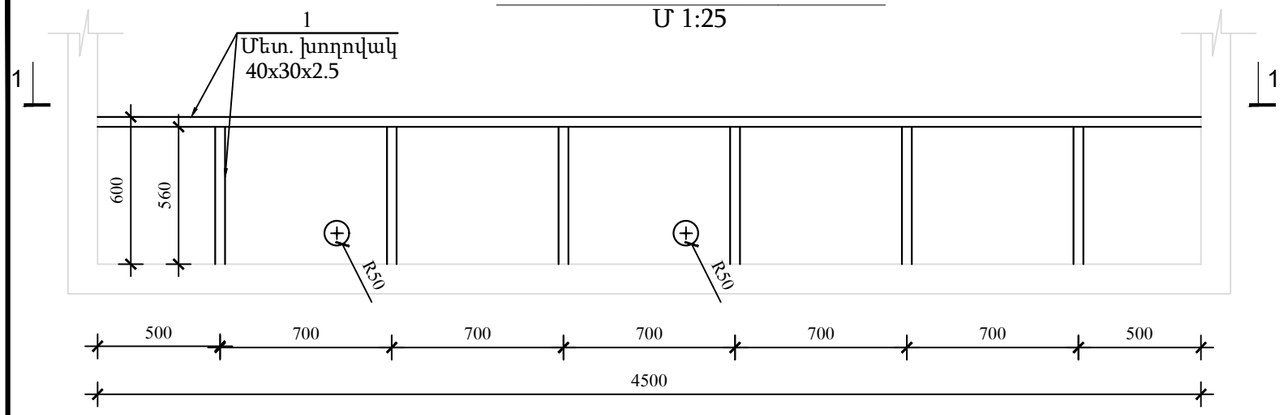

ՏԵՍՔ 1-1
Մ 1:25

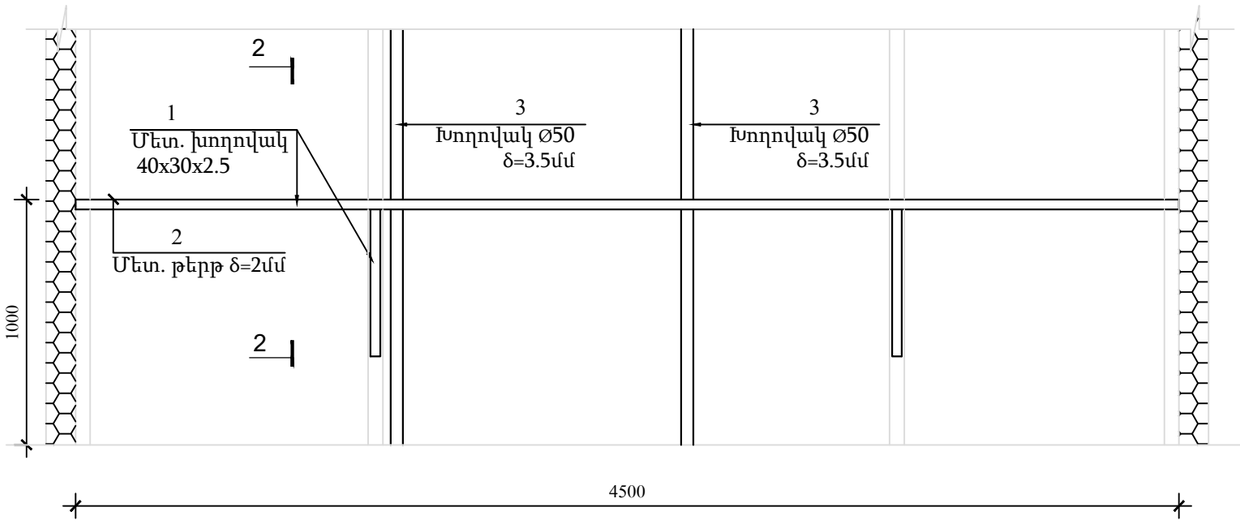

ՏԵՍՔ 2-2
Մ 1:25

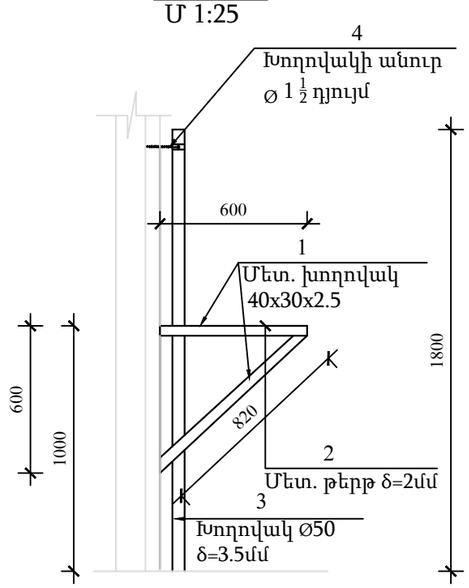

ՆՅՈՒԹԵՐԻ ԵՎ ԴԵՏԱԼՆԵՐԻ ՄԱՄՆԱԳԻՐ

Համ.	Նշանակություն	Անվանում	Քան. հատ.	Քաշ. կգ.	Ընդհամենը
		"Floboss 103" ՇԻՆՈՒԹՅԱՆ ՄԵՏԱՂԱԿԱՆ ՍԵՂԱՆ			
1		Մետ. խողովակ 40x30x2.5մմ ΣL=9.0 մ	-	-	22.2կգ
2		Մետ. թերթ 4500x600մմ δ=2մմ	-	-	42.4կգ
3		Մետ. խողովակ Ø50 δ=3.5մմ ΣL=3.6 մ	-	-	12.6կգ
4		Խողովակի անուր Ø 1 1/2 դյույմ	-	-	2 հատ
		Մետ. էլեմենտների գրունտային ներկում ГФ-021 գրունտային ներկով (2 անգամ)	-	-	7.0 մ^2
		Մետ. էլեմենտների երկշերտ ներկում հակակոռոզիոն ներկով	-	-	7.0 մ^2

ԾԱՆՈԹՈՒԹՅՈՒՆ
1. Եռակցման համար օգտագործել Э42 տիպի էլեկտրոդներ, համաձայն ԳՕՍՏ 9467-75
2. Եռքակարի նիստը ընդունել 2_4մմ

Տնօրեն	Ա. Դավթյան			ՕԲՅԵԿՏ № 38/11-22 ՃՇ		
Նախագծող	Ս. Մակարյան			ՀՀ Արմավիրի մարզի Արաքս համայնքի Մեծամոր և Արաքս բնակավայրերի գազաֆիկացում		
				Ճարտարապետա-շինարարական մաս	Փուլ	Թերթ	Թերթեր
Պաշտոն	Ա.Ա.Հ.	ստորագ.			ԱՆ	25	44
				Մետաղական սեղան	«ԻԳԴԻՐ ՄԱՎ» ՍՊԸ		

Ե/Բ ԿՈՅՈՒՂՈՒ (ՍԵՊՏԻԿ) ՀՈՐ Մ1:50

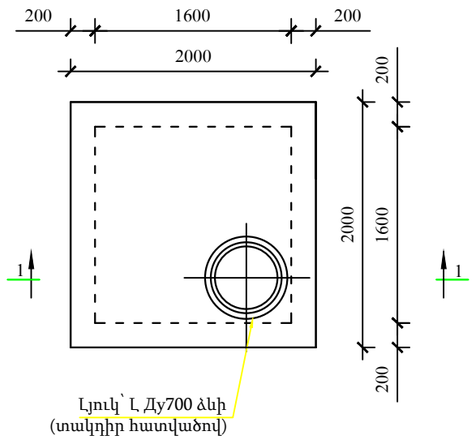

Սալ U-1

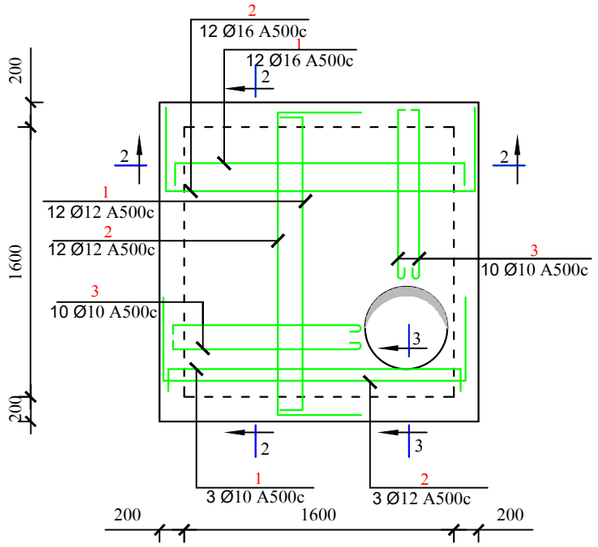

ՆՅՈՒԹԵՐԻ ԵՎ ԴԵՏԱԼՆԵՐԻ ՄԱՄՆԱԳԻՐ

Համ.	Նշանակություն	Անվանում		Քան. հատ.	Քաշ. կգ.	Ընդամենը՝
		Ե/Բ ԿՈՅՈՒՂՈՒ (ՍԵՊՏԻԿ) ՀՈՐ				
1	250 1880 250	Ø10 A500c	L=2380	20	1.47	29.4կգ
2	730 1950 730	Ø12 A500c	L=3410	20	3.1	62.0կգ
3	200 1100 200	Ø10 A500c	L=1500	20	0.93	18.6կգ
4	120 390 680	Ø12 A500c	L=1190	4	1.1	4.4կգ
5	50 200	Ø12 A500c	L=340	8	0.3	2.4կգ
6		Ø8 A500c	ΣL=470.0м	-	-	185.7 կգ
7	250	Ø8 Ac1	L=250	270	0.1	27.0կգ
8	200	Ø8 Ac1	L=200	60	0.079	4.8կգ
		Բետոնե նախապատրաստական շերտ՝ B7.5 /M100		-	-	0.3 մ^3
		Բետոն B15.0 /M200 (Սալ U-1)		-	-	0.54 մ^3
		Բետոն B15.0 /M200 (պատեր)		-	-	3.35 մ^3
		Պատերի բիտումապատում (2 անգամ)		-	-	15.0 մ^2
		Խճի շերտի իրականացում		-	-	0.7 մ^3
		Խողովակ Ø 57x3.5 (օդափոխություն)	L=1200	1	5.6	5.6կգ
		Լյուկ Լ Ду700 ձևի (տակդիր հատվածով)		1	-	-

ԿՏՐՎԱԾՔ 1-1 Մ 1:50

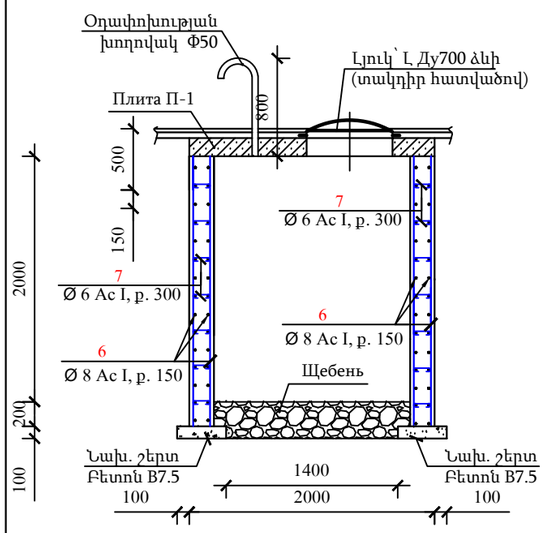

ԿՏՐՎԱԾՔ 2-2 Մ 1:50

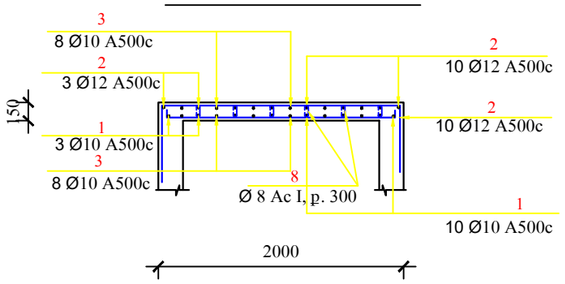

ԿՏՐՎԱԾՔ 3-3 Մ 1:50

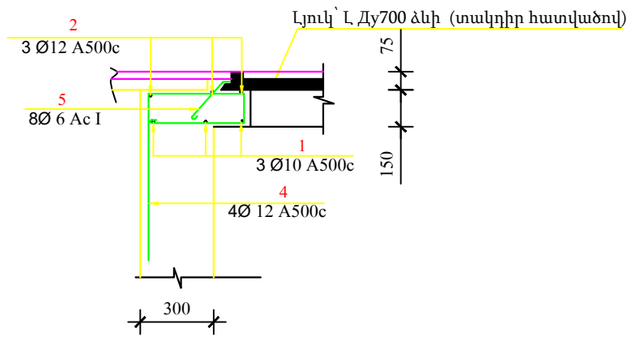

ԾԱՆՈԹՈՒԹՅՈՒՆ
Սեպտիկ հորի կառուցումը իրականացնել արտաքին ջրահեռացման համակարգի կառուցմանը զուգահեռ:

				ՕԲՅԵԿՏ № 38/11-22 ՃԾ		
Տնօրեն	Ա. Դավթյան					
				ՀՀ Արմավիրի մարզի Արաքս համայնքի Մեծամոր և Արաքս բնակավայրերի գազաֆիկացում		
Նախագծող	Ս. Մակարյան					
				Ճարտարապետա-շինարարական մաս	Փուլ	Թերթ	Թերթեր
					ԱՆ	26	44
Պաշտոն	Ա.Ա.Հ.	ստոր.				
				Ե/Բ կոյուղու (սեպտիկ) հոր	«ԻԳԴԻՐ ՄԱՎ» ՍՊԸ	

ՍԱՆՀԱՆԳՈՒՅՑԻ ՀԱՏԱԿԱԳԻԾ
Մ 1:25

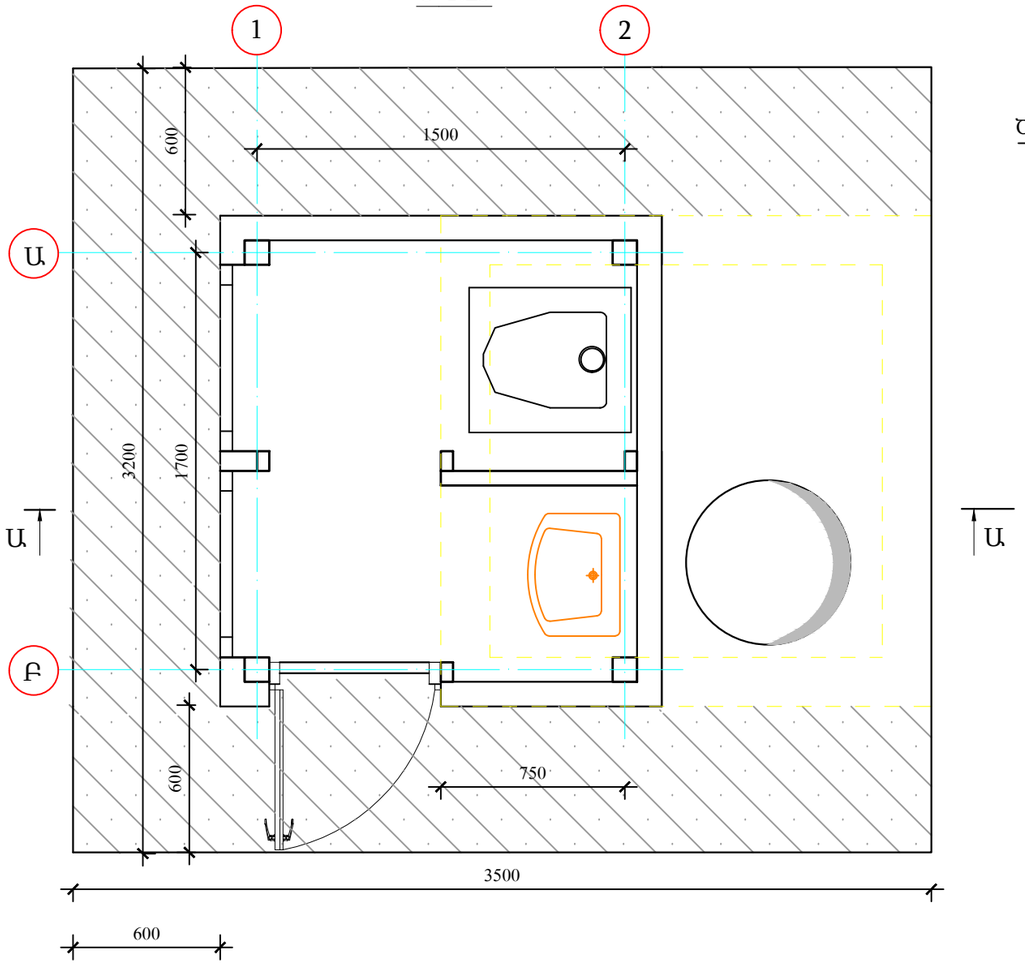

ՖԱՍԱԴ ԸՍՏ 1 ԱՌԱՆՑՔԻ
Մ 1:50

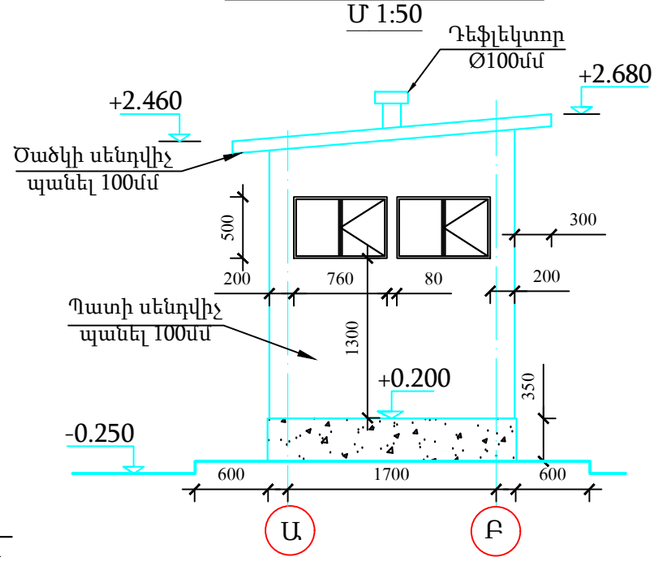

ՖԱՍԱԴ ԸՍՏ 2 ԱՌԱՆՑՔԻ
Մ 1:50

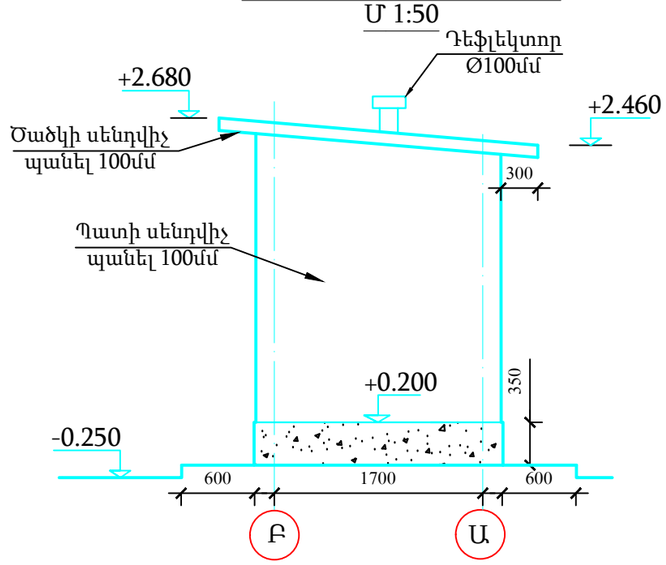

ՖԱՍԱԴ ԸՍՏ Բ ԱՌԱՆՑՔԻ
Մ 1:50

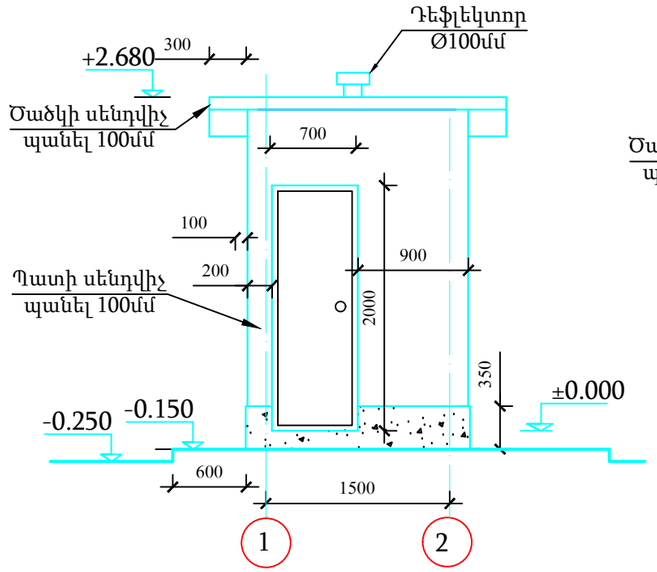

ՖԱՍԱԴ ԸՍՏ Ա ԱՌԱՆՑՔԻ
Մ 1:50

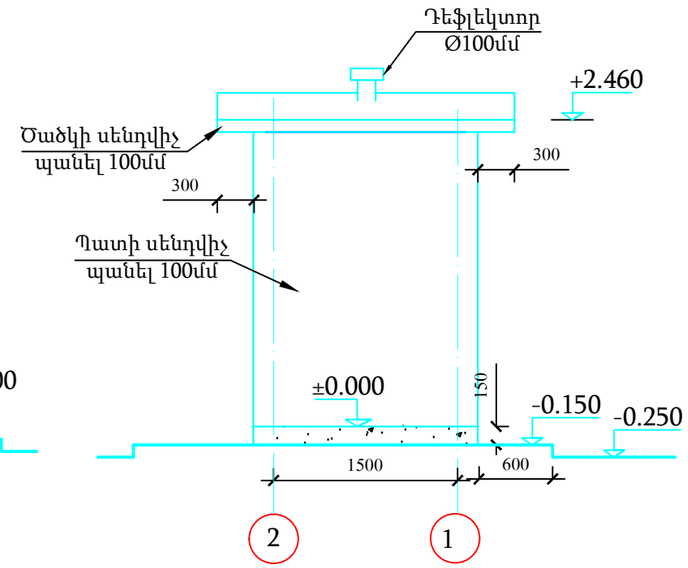

Տնօրեն	Ա. Դավթյան			ՕԲՅԵԿՏ № 38/11-22 ՃՇ		
Նախագծող	Ս. Մակարյան			ՀՀ Արմավիրի մարզի Արաքս համայնքի Մեծամոր և Արաքս բնակավայրերի գազաֆիկացում		
				Ճարտարապետա-շինարարական մաս	Փուլ	Թերթ	Թերթեր
Պաշտոն	Ա.Ա.Հ.	ստորագ.			ԱՆ	27	44
				Սանհանգույցի հատակագիծ Մ1:25, ֆասադ ըստ Ա, Բ, 1 և 2 առանցքների Մ1:50	«ԻԳԴԻՐ ՄԱՎ» ՍՊԸ		

ՀԻՄՔԵՐԻ ՀԱՏԱԿԱԳԻԾ
Մ 1:25

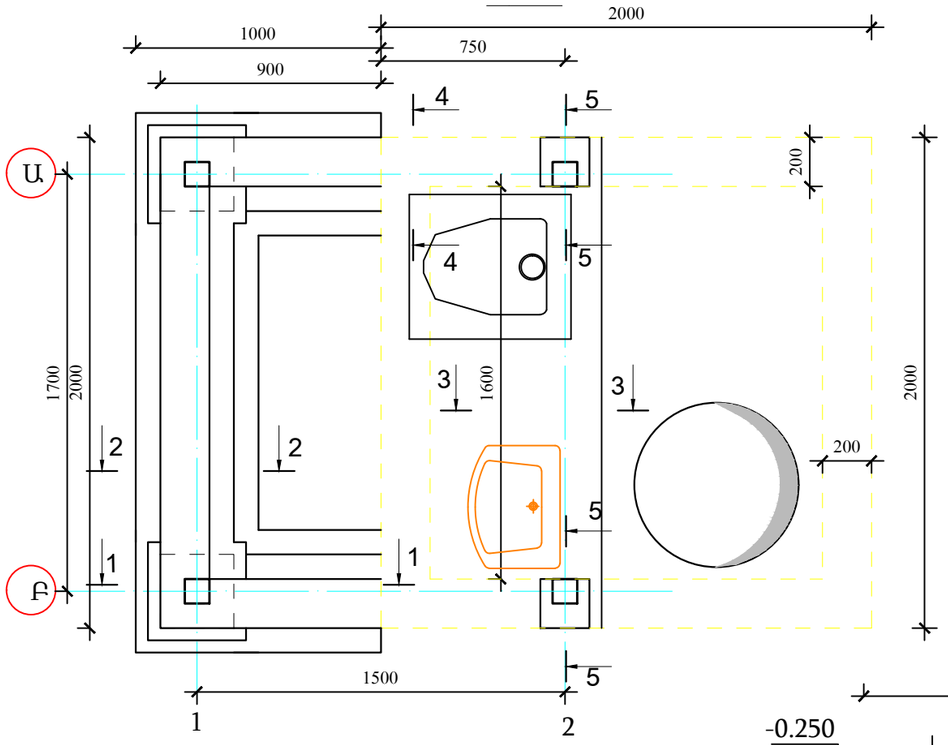

ԾԱՆՈԹՈՒԹՅՈՒՆ
1. Եռակցման համար օգտագործել Э42 տիպի էլեկտրոդներ, համաձայն ԳՕՍՏ 9467-75
2. Եռքակարի նիստը ընդունել 4մմ

ԿՏՐՎԱԾՔ 1-1
Մ 1:10

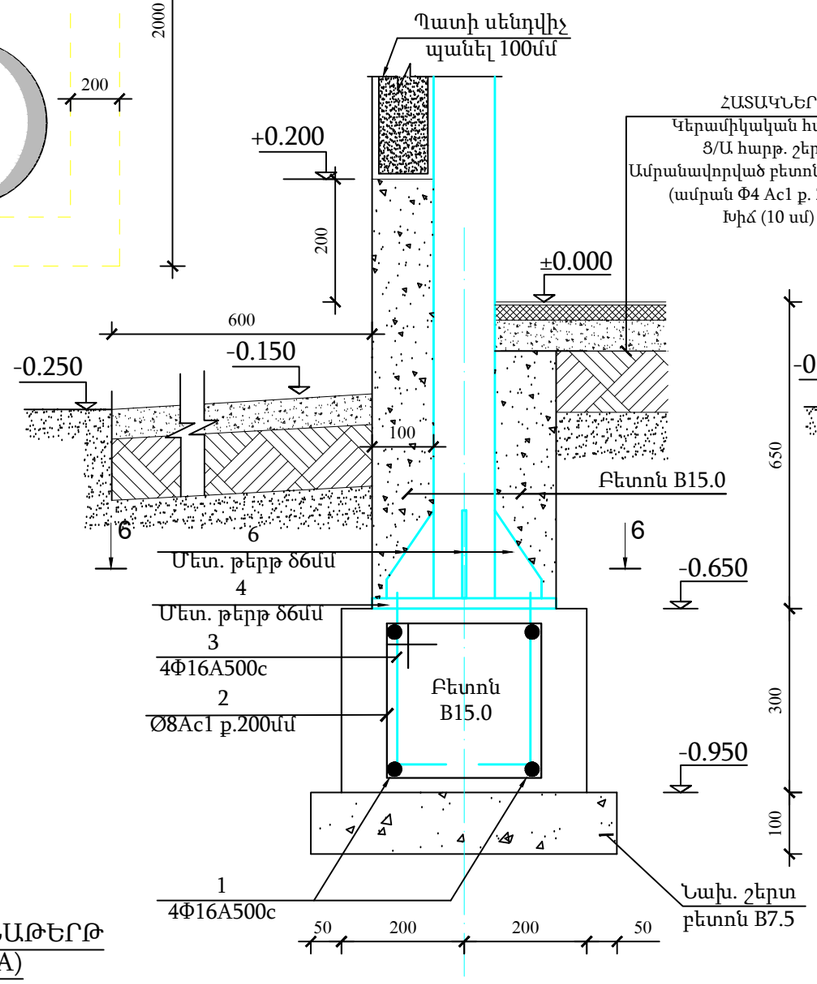

ԿՏՐՎԱԾՔ 2-2
Մ 1:10

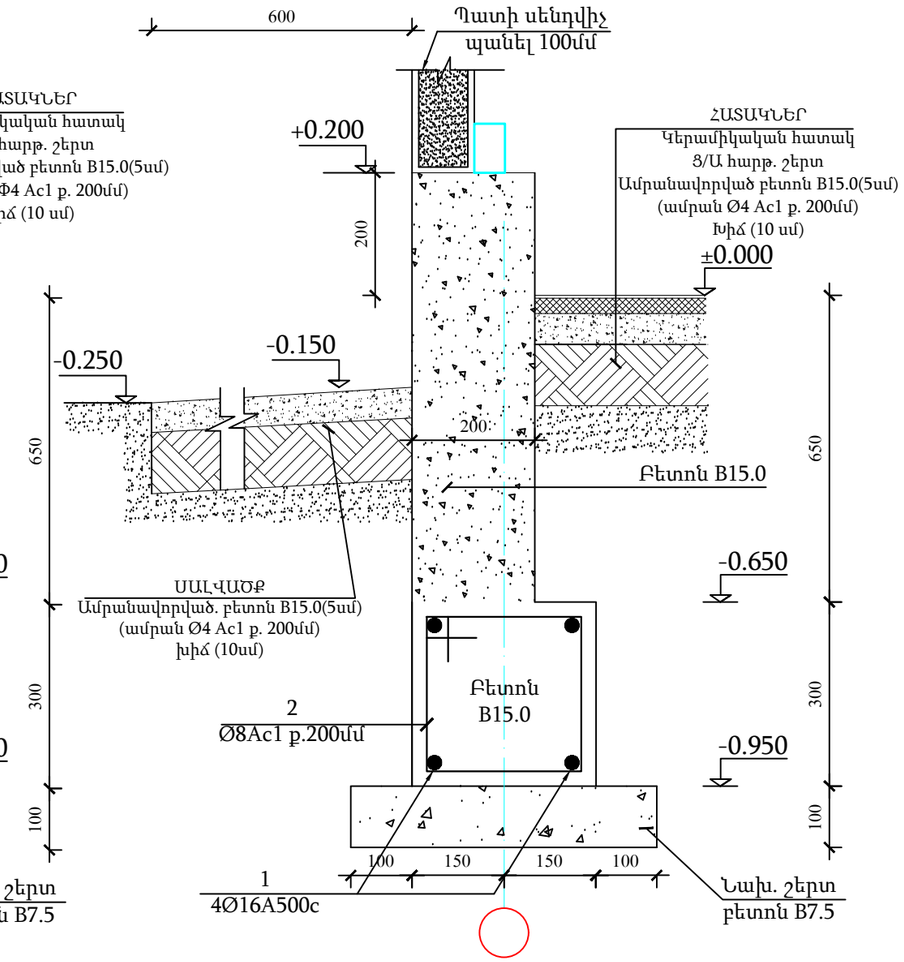

ԿՏՐՎԱԾՔ 6-6
Մ 1:10

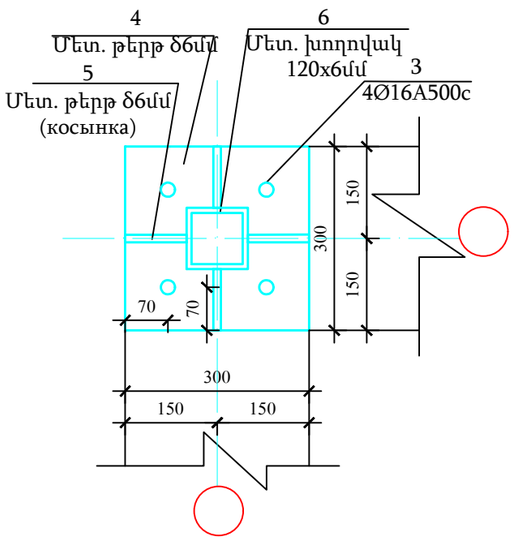

ԱՆԿՅՈՒՆԱԹԵՐԹ
(КОСЫНКА)

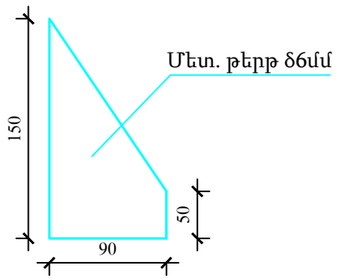

Տնօրեն	Ա. Դավթյան			ՕԲՅԵԿՏ № 38/11-22 ՃՇ		
Նախագծող	Ս. Մակարյան			ՀՀ Արմավիրի մարզի Արաքս համայնքի Մեծամոր և Արաքս բնակավայրերի գազաֆիկացում		
				Ճարտարապետա-շինարարական մաս	Փուլ	Թերթ	Թերթեր
Պաշտոն	Ա.Ա.Հ.	ստորագր.			ԱՆ	28	44
				Սանհանգույցի հիմքերի հատակագիծ Մ1:25 և կտրվածքներ	«ԻԳԴԻՐ ՄԱՎ» ՍՊԸ		

ԿՏՐՎԱԾՔ 3-3
Մ 1:10

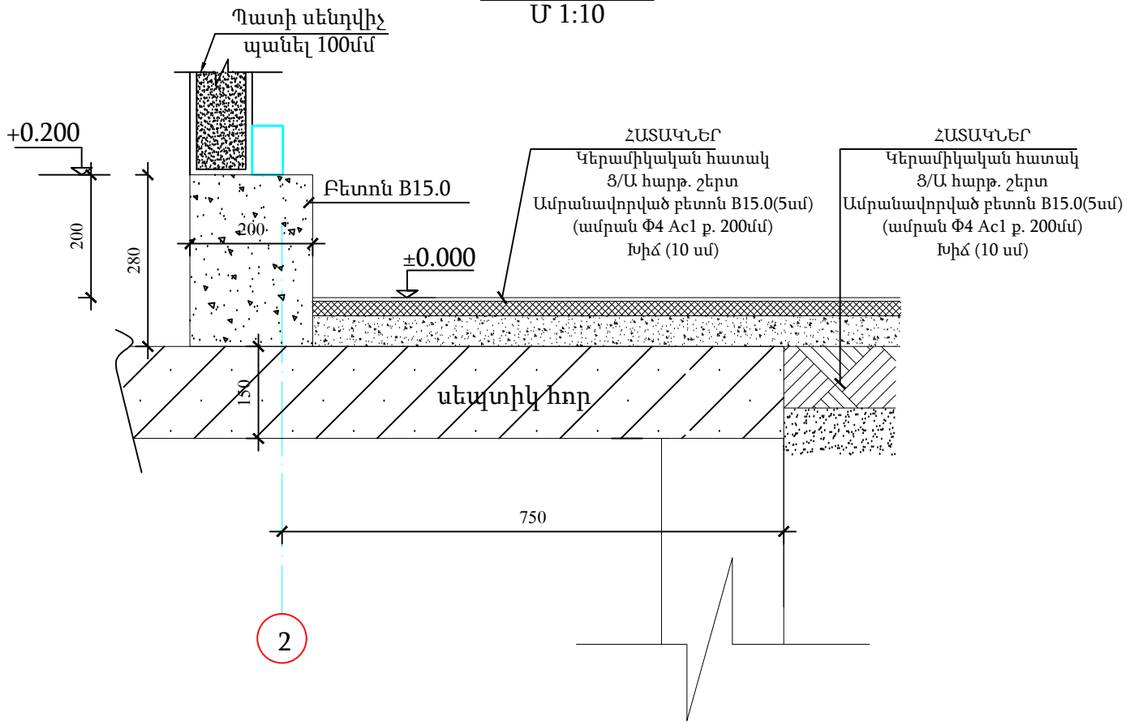

ԿՏՐՎԱԾՔ 4-4
Մ 1:10

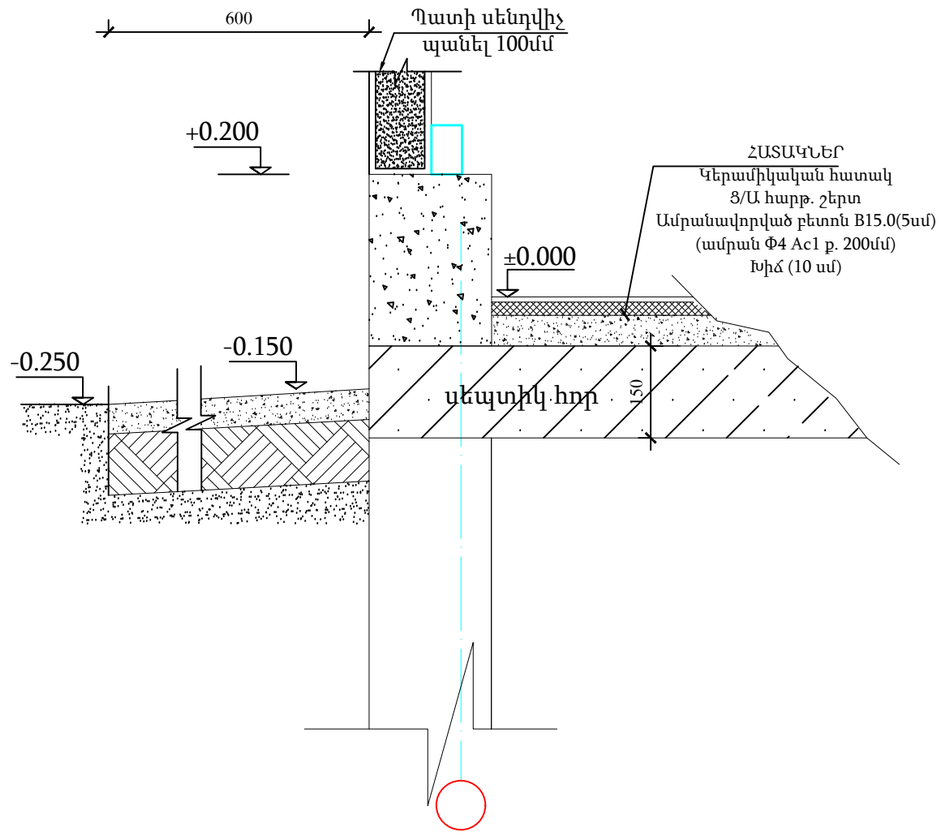

ԿՏՐՎԱԾՔ 5-5
Մ 1:10

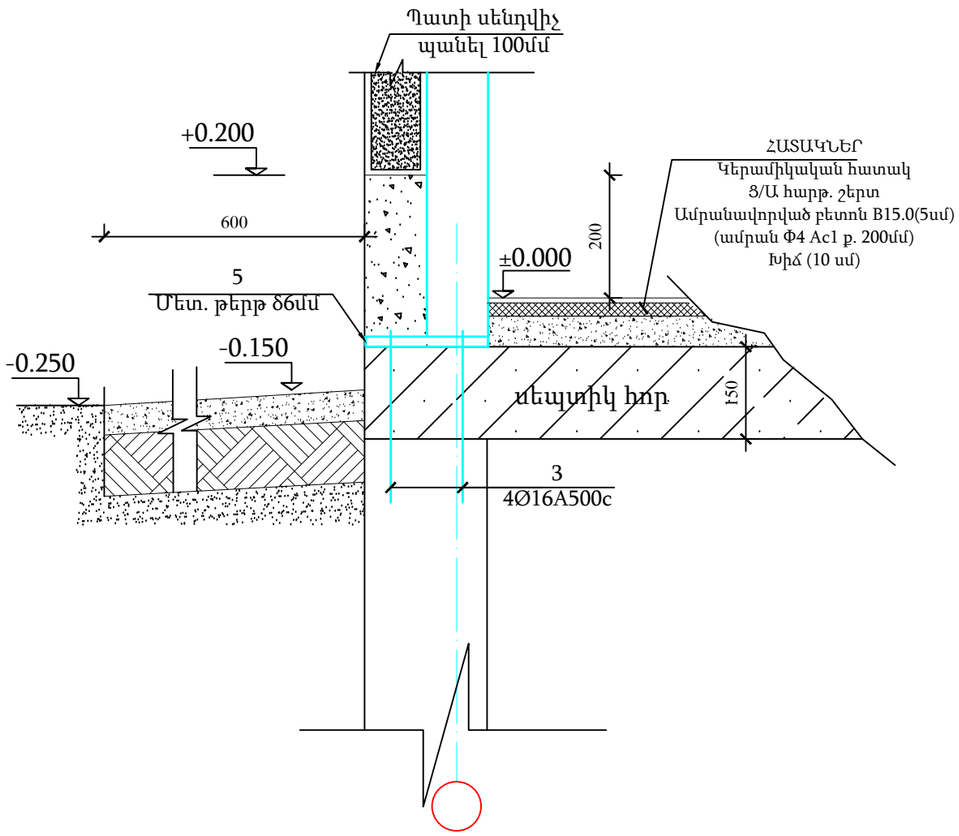

ԾԱՆՈԹՈՒԹՅՈՒՆ
1. Եռակցման համար օգտագործել Э42 տիպի էլեկտրոդներ, համաձայն ԳՕՍՏ 9467-75
2. Եռքակարի նիստը ընդունել 4մմ

				ՕԲՅԵԿՏ № 38/11-22 ՃՇ			
Տնօրեն	Ա. Դավթյան						
				ՀՀ Արմավիրի մարզի Արաքս համայնքի Մեծամոր և Արաքս բնակավայրերի գազաֆիկացում			
Նախագծող	Ս. Մակարյան						
				Ճարտարապետա-շինարարական մաս	Փուլ	Թերթ	Թերթեր
					ԱՆ	29	44
Պաշտոն	Ա.Ա.Հ.	ստոր.					
				Սանհանգույցի հիմքերի կտրվածքներ	«ԻԳԴԻՐ ՄԱՎ» ՍՊԸ		

ՀԻՄՆԱԿՄԱԽՔ ԸՍՏ Ա ԱՌԱՆՑՔԻ

Մ 1:50

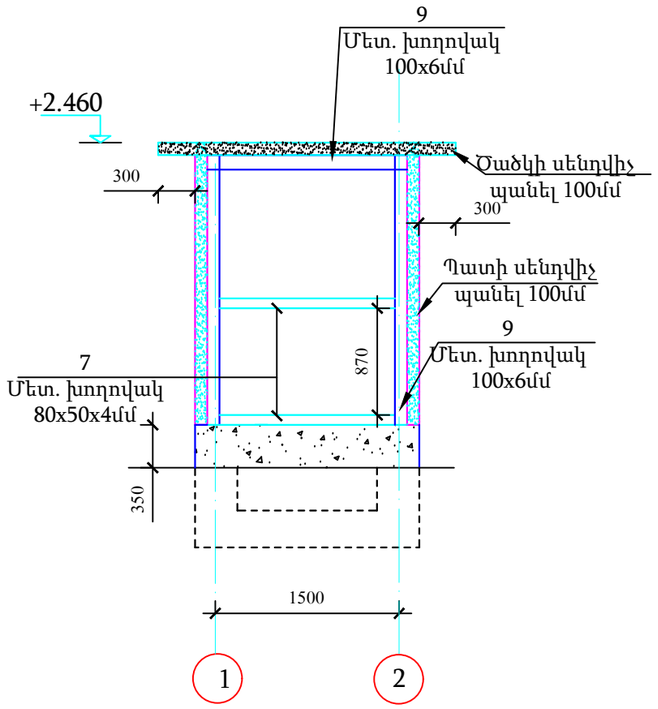

ՀԻՄՆԱԿՄԱԽՔ ԸՍՏ Բ ԱՌԱՆՑՔԻ

Մ 1:50

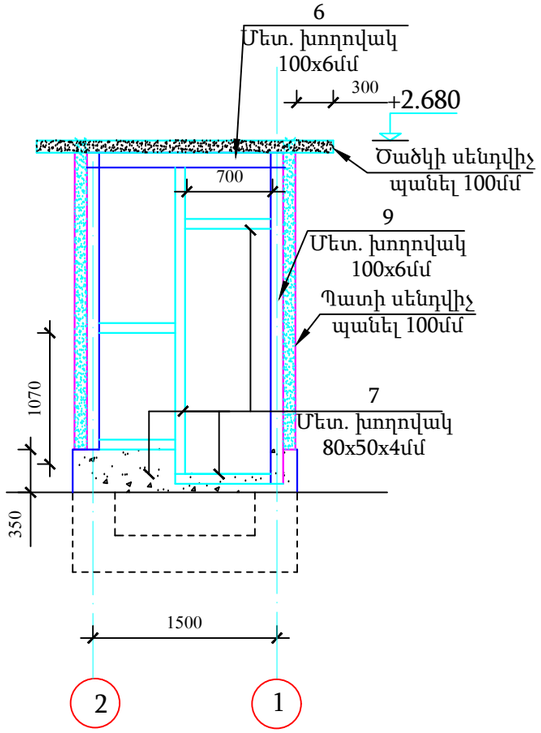

ՀԻՄՆԱԿՄԱԽՔ ԸՍՏ 1 ԱՌԱՆՑՔԻ

Մ 1:50

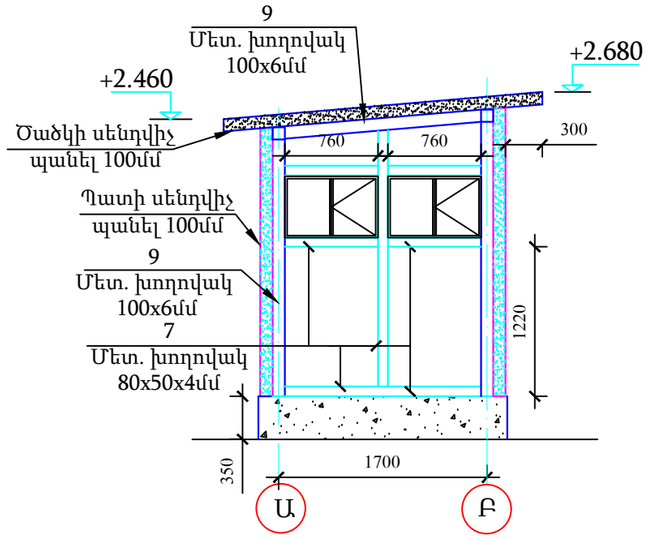

ՀԻՄՆԱԿՄԱԽՔ ԸՍՏ 2 ԱՌԱՆՑՔԻ

Մ 1:50

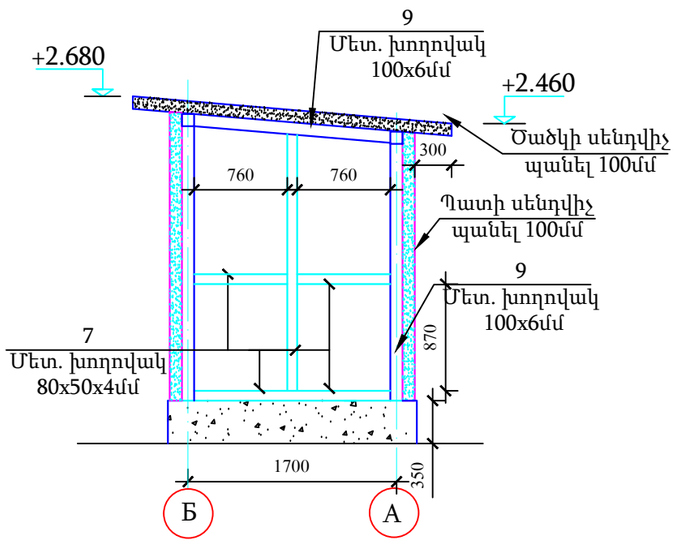

ԿՏՐՎԱԾՔ Ա-Ա

Մ 1:50

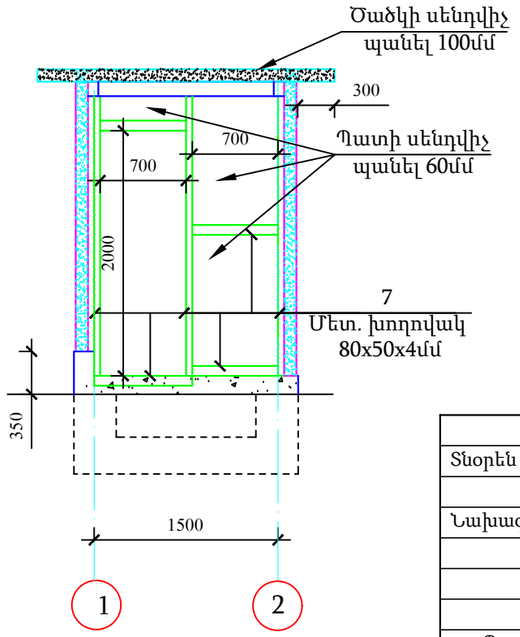

ԾԱՆՈԹՈՒԹՅՈՒՆ

1. Եռակցման համար օգտագործել Э42 տիպի էլեկտրոդներ, համաձայն ԳՕՍՏ 9467-75
2. Եռքակարի նիստը ընդունել 4մմ

				ՕԲՅԵԿՏ № 38/11-22 ՃՇ		
Տնօրեն	Ա. Դավթյան					
				ՀՀ Արմավիրի մարզի Արաքս համայնքի Մեծամոր և Արաքս բնակավայրերի գազաֆիկացում		
Նախագծող	Ս. Մակարյան					
					Փուլ	Թերթ	Թերթեր
Պաշտոն	Ա.Ա.Հ.	ստոր.		Հարտարապետա-շինարարական մաս	ԱՆ	30	44
				Սանհանգույցի հիմնակմախք ըստ 1, 2, Ա և Բ առանցքերի, կտրվածք Ա-Ա Մ1:50	«ԻԳԴԻՐ ՄԱՎ» ՍՊԸ	

ՆՅՈՒԹԵՐԻ ԵՎ ԴԵՏԱԼՆԵՐԻ ՄԱՍՆԱԳԻՐ

Поз.	Обозначение	Наименование	Кол. шт.	Масса ед. кг.	Общий расход
		Сооружения санузла			
1	ԳOUS 5781-82	Ամրան Ø16 A500c ΣL=15.2 մ	-	-	24.0կգ
2	ԳOUS 5781-82	Անուր Ø8 Ac1 L=1200 մմ	18	0.5	9.0
3	ԳOUS 5781-82	Ամրան Ø16 A500c L=300 մմ	16	0.475	7.6
4	ԳOUS 19903-74	Մետ. թերթ δ6մմ ;300x300մմ	2	4.25	8.5
5	ԳOUS 19903-74	Մետ. թերթ δ6մմ ;200x200մմ	2	1.9	3.8
6	ԳOUS 19903-74	Մետ. թերթ δ6мм ;150x90մմ	8	0.84	6.8
	(թեթև, ժապավենաձև)	Նախ. շերտ բետոն B7.5 /M100	-	-	0.16 մ^3
	(ծանր, ժապավենաձև)	Բետոն B15.0 /M200	-	-	1.3 մ^3
7	ԳOUS 8639-82, B 10 ԳOUS 13663-86	Մետ. խողովակ 80x50x4մմ ΣL=26.6 մ	-	-	198.0կգ
9	ԳOUS 8639-82, B 10 ԳOUS 13663-86	Մետ. խողովակ 100x6մմ ΣL=22.2 մ	-	-	385.8կգ
		Մետ. էլեմենտների գրունտային ներկում ԳՓ-021 գրունտային ներկով (2 անգամ)	-	-	15.3 մ^2
		Մետ. էլեմենտների երկշերտ ներկում հակակոռոզիոն ներկով	-	-	15.3 մ^2
		Մետաղական ջերմամեկուսացված դուռ 2000x700մմ	-	-	1հատ /1.4 մ^2
		Մետաղապլաստե պատուհան 760x500 մմ (բացվող)	-	-	2հատ /0.76մ^2
		Պատի սենդվիչ պանել δ =100մմ (լրացուցիչ ծախս 25%)	-	-	20.0 մ^2
		Պատի սենդվիչ պանել δ =60մմ (լրացուցիչ ծախս 10%)	-	-	2.2 մ^2
		Ծածկի սենդվիչ պանել δ =100մմ (լրացուցիչ ծախս 10%)	-	-	7.0 մ^2
		Աքսեսուարներ (սենդվիչ պանելների մոնտաժման համար)	-	-	10.0 մ^2

ՆՅՈՒԹԵՐԻ ԵՎ ԴԵՏԱԼՆԵՐԻ ՄԱՍՆԱԳԻՐ

		Դեֆլեկտոր Ø 100 մմ	-	-	1 հատ
	հատակ	Խիճ δ =100մմ (10-20 ֆր.)			3.6 մ^2
	հատակ	Ամրանավորված բետոն B7.5/M100 δ =50մմ Մետ. ցանց Ø 4 Ac1 (200x200մմ) ΣL=36.0 մ	- -	- -	3.6 մ^2 3.6 կգ
	հատակ	Ց/ա հարթեցնող շերտ δ =30մմ	-	-	3.6 մ^2
	հատակ	Կերամիկական հատակ	-	-	3.6 մ^2
	սալվածք	Խիճ δ =100մմ (10-20 ֆր.)	-	-	3.6 մ^2
	սալվածք	Ամրանավորված բետոն B7.5/M100 δ =50մմ Մետ. ցանց Ø 4 Ac1 (200x200մմ) ΣL=76.0 մ	- -	- -	7.6 մ^2 7.6 կգ
		Հատակադիր զուգարանակոնք			1 հատ
		Լվացարան			1 կոմպլ.
		Պոլիէթիլենային խողովակ Φ100մմ			1.0 գծմ
		Պոլիէթիլենային խողովակ Φ50մմ			1.0 գծմ
		Լվացարանի բաք			1 հատ

Տնօրեն	Ա. Դավթյան			ՕԲՅԵԿՏ № 38/11-22 ՃՇ		
Նախագծող	Ս. Մակարյան			ՀՀ Արմավիրի մարզի Արաքս համայնքի Մեծամոր և Արաքս բնակավայրերի գազաֆիկացում		
Պաշտոն	Ա.Ա.Հ.	ստոր.		Ճարտարապետա-շինարարական մաս	Փուլ	Թերթ	Թերթեր
					ԱՆ	31	44
				Նյութերի և դետալների մասնագիր	«ԻԳԴԻՐ ՄԱՎ» ՍՊԸ		

ՄԵՏԱՂԱԿԱՆ ՇՎԱՔԱՐԱՆ Մ1:50

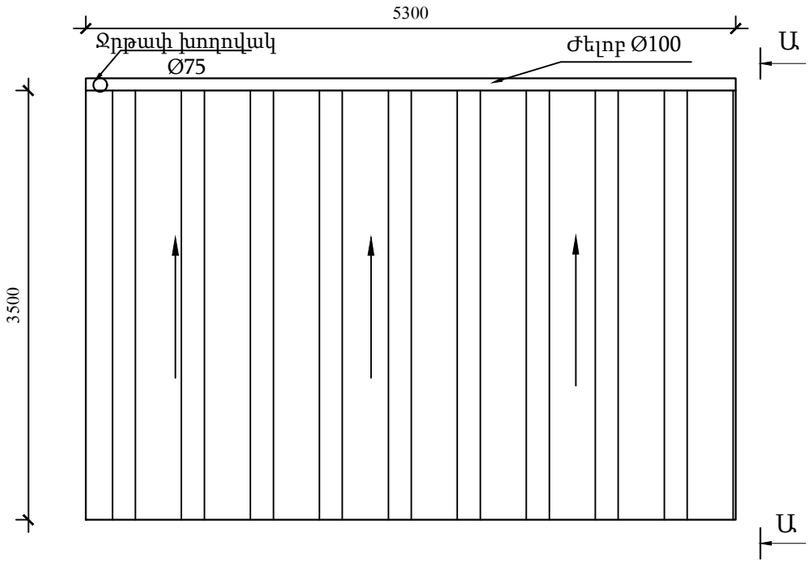

ՏԵՍՔ Ա-Ա
Մ1:50

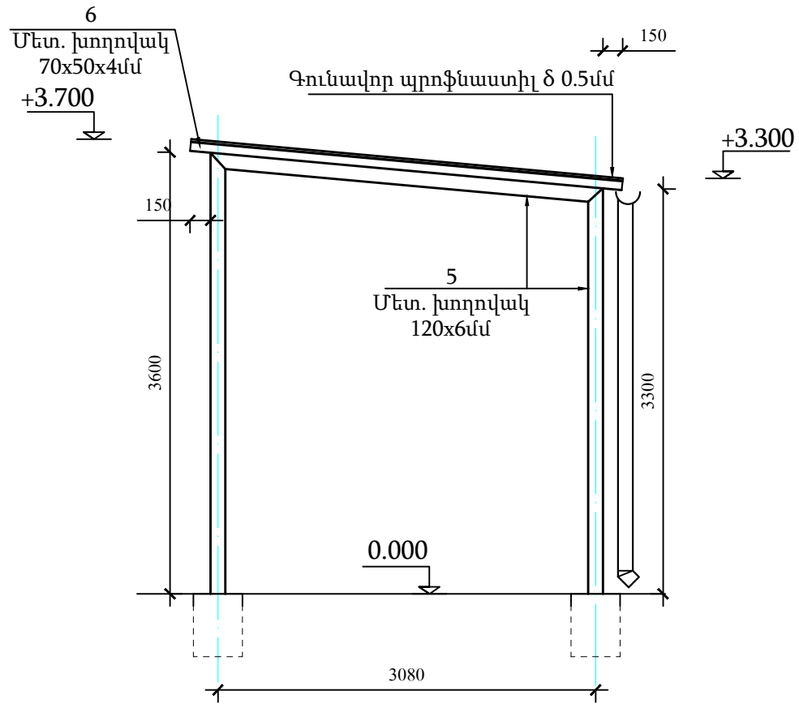

ԾԱԾԿԻ ԿՈՆՍՏՐՈՒԿՑԻԱՆԵՐԻ ՀԱՏԱԿԱԳԻԾ
Մ 1:50

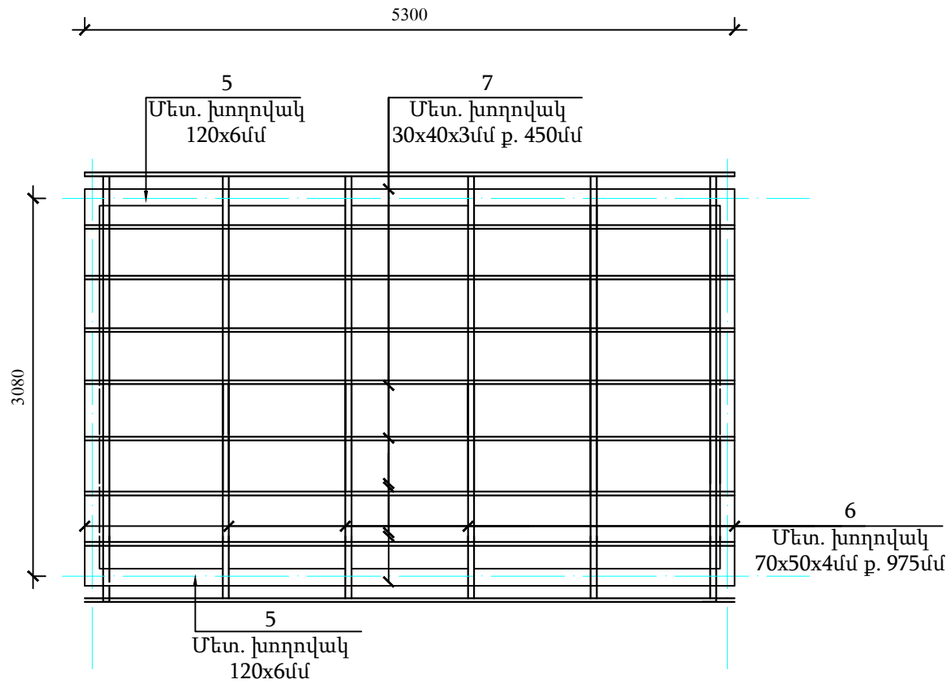

ԾԱՆՈԹՈՒԹՅՈՒՆ
1. Եռակցման համար օգտագործել Э42 տիպի էլեկտրոդներ, համաձայն ԳՕՍՏ 9467-75
2. Եռքակարի նիստը ընդունել 3-4մմ

				ՕԲՅԵԿՏ № 38/11-22 ՃՇ			
Տնօրեն	Ա. Դավթյան						
				ՀՀ Արմավիրի մարզի Արաքս համայնքի Մեծամոր և Արաքս բնակավայրերի գազաֆիկացում			
Նախագծող	Ս. Մակարյան						
				Ճարտարապետա-շինարարական մաս	Փուլ	Թերթ	Թերթեր
					ԱՆ	32	44
Պաշտոն	Ա.Ա.Հ.	ստոր.					
				Մետաղական շվաքարան, տանիքի կոնստրուկցիաների հատակագիծ, տեսք Ա-Ա Մ1:50	«ԻԳԴԻՐ ՄԱՎ» ՍՊԸ		

ԿԵՏԱՅԻՆ ՀԻՄՔԵՐԻ ՏԵՂԱԴՐՄԱՆ ՀԱՏԱԿԱԳԻԾ
Մ1:50

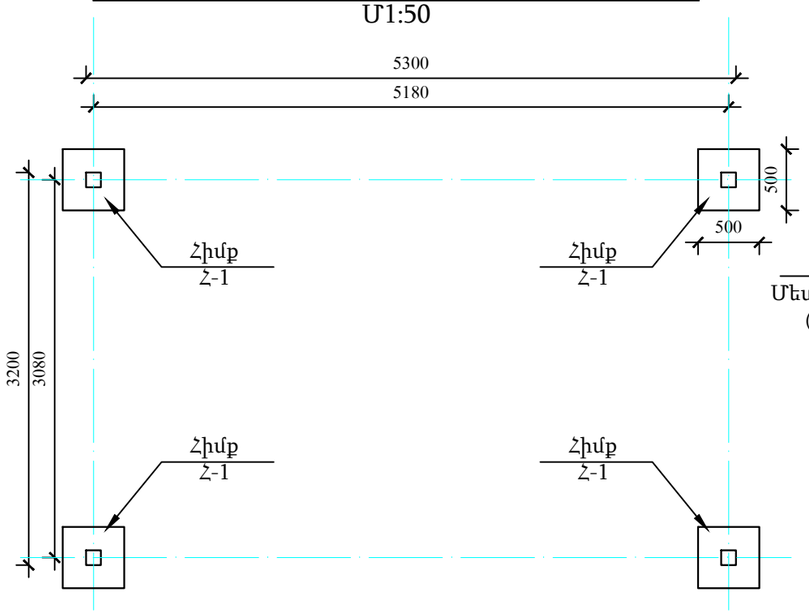

ԿՏՐՎԱԾՔ 1-1
Մ 1:10

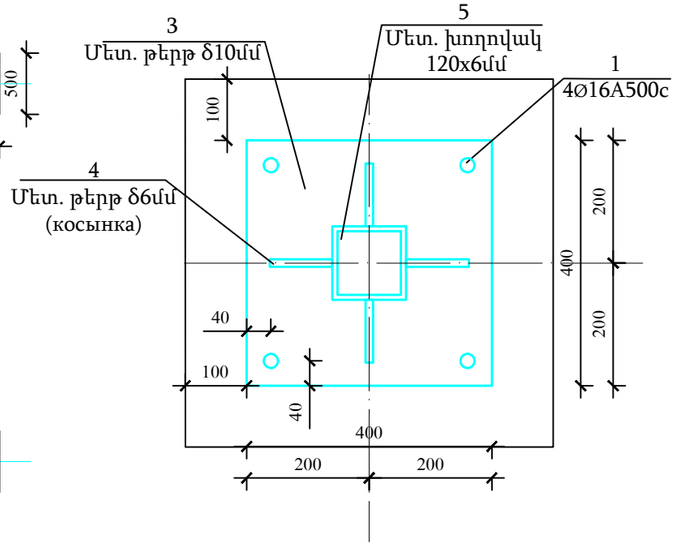

ՀԻՄՔ Հ-1
Մ 1:10

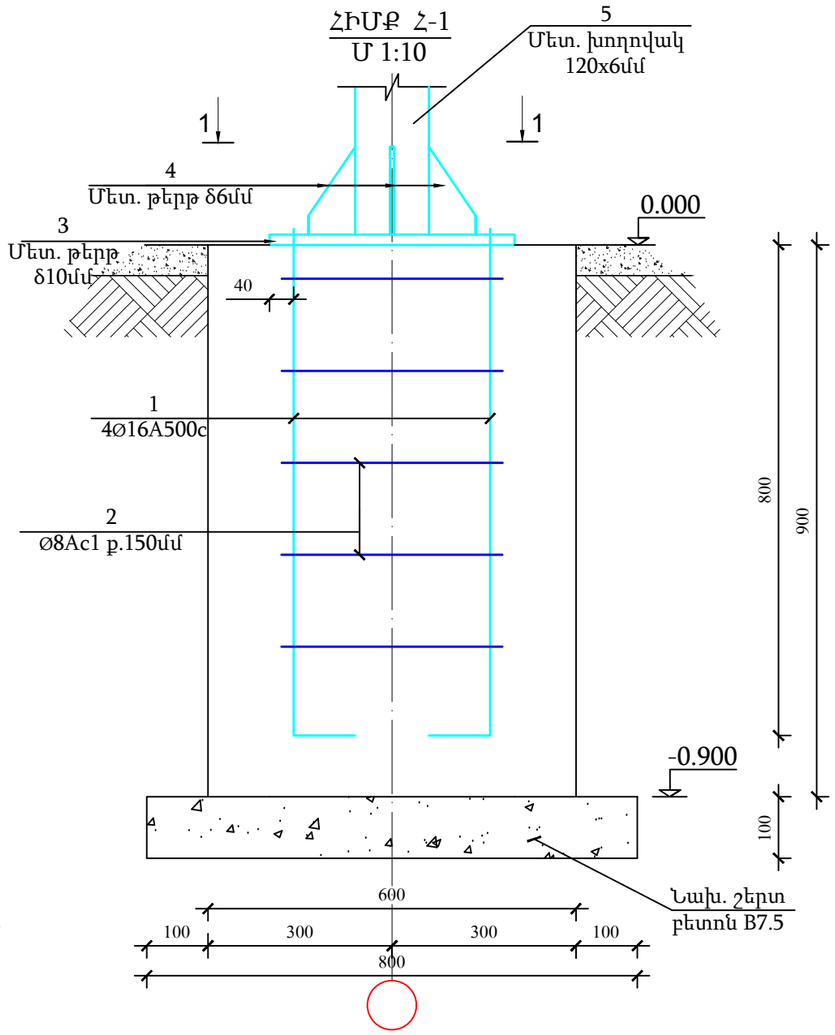

ՆՅՈՒԹԵՐԻ ԵՎ ԴԵՏԱԼՆԵՐԻ ՄԱՍՆԱԳԻՐ

Համ.	Նշանակություն	Անվանում	Քան. հատ.	Քաշ. կգ.	Ընդամենը՝
		Մետաղական շվաքարան			
1		Ամրան Ø16 A500c L=900 մմ	16	1.42	22.7կգ
2		Անուր Ø8 Ac1 L=1600 մմ	20	0.65	13.0կգ
		Նախ. շերտ բետոն B7.5 /M100	-	-	0.26 մ^3
		Բետոն B20.0 դասի	-	-	1.3 մ^3
3		Մետաղական թերթ δ10մմ ;400x400մմ	4	13.0	52.0կգ
4		Մետաղական թերթ δ6մմ ;150x100մմ	16	0.84	13.44կգ
5		Մետաղական խողովակ 120x6մմ ΣL=20.2 մ	-	-	424.0կգ
6		Մետաղական խողովակ 70x50x4մմ ΣL=22.0 մ	-	-	150.0կգ
7		Մետաղական խողովակ 30x40x3մմ ΣL=48.0 մ	-	-	139.0կգ
		Գունավոր պրոֆնաստիլ δ=0.5մմ	-	-	19.0 մ^2
		Մետ. էլեմենտների գրունտային ներկում ԳՓ-021 գրունտային ներկով (2 անգամ)	-	-	22.0 մ^2
		Մետ. էլեմենտների երկշերտ ներկում հակակոռոզիոն ներկով	-	-	22.0 մ^2
		Ժելոբ Ø100մմ	-	-	5.3 գծմ
		Ջրթափ խողովակ Ø75մմ	-	-	1հատ / 3.3գծմ

ԱՆԿՅՈՒՆԱԹԵՐԹ (КОСЫНКА)

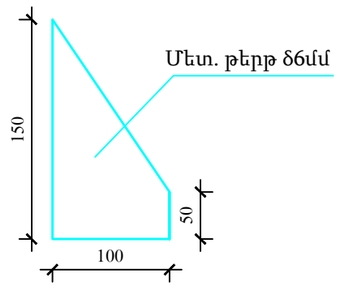

ԾԱՆՈԹՈՒԹՅՈՒՆ
1. Եռակցման համար օգտագործել Э42 տիպի էլեկտրոդներ, համաձայն ԳՕՍՏ 9467-75
2. Եռքակարի նիստը ընդունել 3-4մմ

Տնօրեն	Ա. Դավթյան			ՕԲՅԵԿՏ № 38/11-22 ՃՇ		
Նախագծող	Ս. Մակարյան			ՀՀ Արմավիրի մարզի Արաքս համայնքի Մեծամոր և Արաքս բնակավայրերի գազաֆիկացում		
Պաշտոն	Ա.Ա.Հ.	ստոր.		Ճարտարապետա-շինարարական մաս	Փուլ	Թերթ	Թերթեր
					ԱՆ	33	44
				Շվաքարանի կետային հիմքերի տեղադրման հատակագիծ Մ1:50 Հիմք Հ-1, նյութերի և դետալների մասնագիր	«ԻԳԴԻՐ ՄԱՎ» ՍՊԸ		

ԳԱԶԻ ՄԱՔՐՄԱՆ ԶՏԻՉՆԵՐԻ ՀԵՆԱՐԱՆՆԵՐ
ДУ 300 Մ 1:50

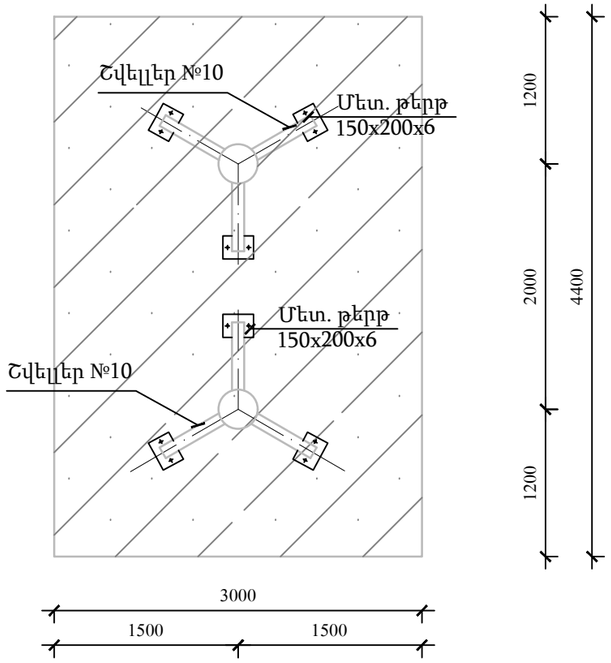

ՆՅՈՒԹԵՐԻ ԵՎ ԴԵՏԱԼՆԵՐԻ ՄԱՄՆԱԳԻՐ

Համ.	Նշանակություն	Անվանում	Քան. հատ.	Քաշ. կգ.	Ընդհա-մենը՝
		ԳԱԶԻ ՄԱՔՐՄԱՆ ԶՏԻՉՆԵՐԻ ՀԵՆԱՐԱՆՆԵՐ			
		Նախ. շերտ (խիճ 10-20 ֆրակցիա)	-	-	1.5 մ^3
		Բետոն B15.0 դասի	-	-	4.0 մ^3
	ԳՕՍՏ 5781-82	Ø16 A500c, L=350մմ	12	0.56	6.7կգ
	ԳՕՍՏ 5781-82	Ø6 Ac1, ΣL=264.0 մ	-	-	58.6կգ
	ԳՕՍՏ 5781-82	Ø6 Ac1, L=350 մմ	120	0.08	9.6կգ
	ԳՕՍՏ 19903-74	Մետ. թերթ 150x200x6 մմ	6	1.4	8.4կգ
		Մետ. խողովակ Ø325x6 L=0.12 մ	2	5.7	11.4կգ
	ԳՕՍՏ 8240-89	Շվելլեր №10 ΣL=6.0 մ	-	-	51.6կգ
		Պարոնիտ	-	-	1.0կգ
		Մետ. էլեմենտների գրունտային ներկում ԳՓ-021 գրունտային ներկով (2 անգամ)	-	-	4.0 մ^2
		Մետաղական էլեմենտների ներկում հակակոռոզիոն ներկով (2 անգամ)	-	-	4.0 մ^2

ՏԵՍՔ ԿՈՂՔԻՑ
Մ1:25

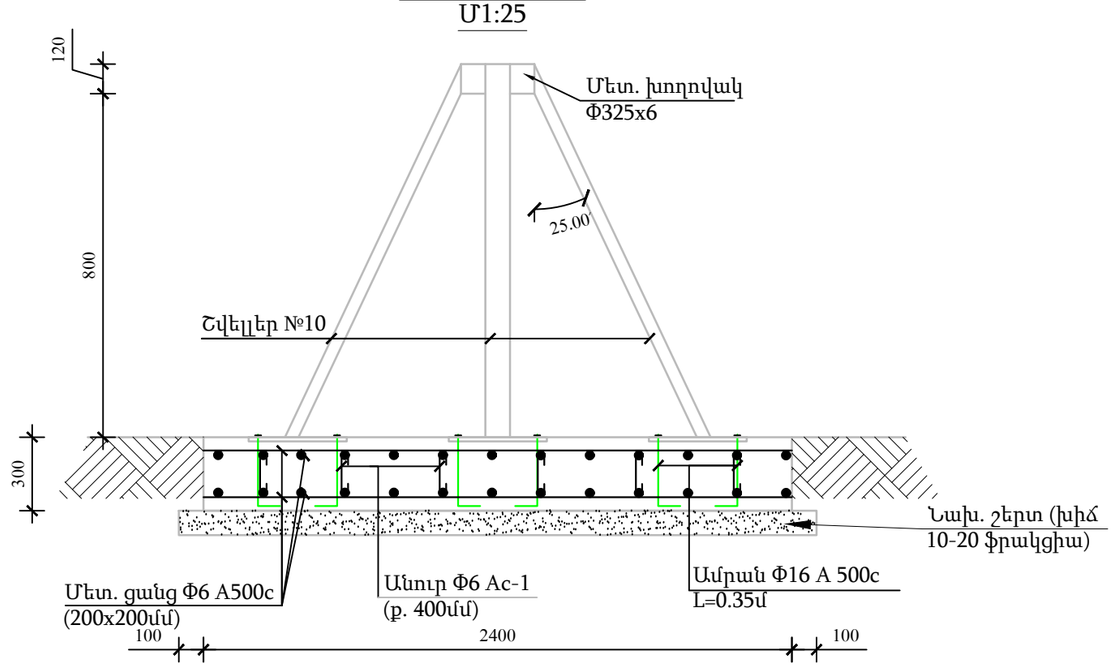

ԾԱՆՈԹՈՒԹՅՈՒՆ
1. Եռակցումը իրականացնել Э42 էլեկտրոդներով ըստ ԳՕՍՏ 9467-75
2. Եռակցման կարի բարձրությունը ընդունել δ-4մմ

Տնօրեն	Ա. Դավթյան			ՕԲՅԵԿՏ № 38/11-22 ՃՇ		
Նախագծող	Ս. Մակարյան			ՀՀ Արմավիրի մարզի Արաքս համայնքի Մեծամոր և Արաքս բնակավայրերի գազաֆիկացում		
Պաշտոն	Ա.Ա.Հ.	ստորագ.		Ճարտարապետա-շինարարական մաս	Փուլ	Թերթ	Թերթեր
					ԱՆ	34	44
				Գազի մաքրման զտիչների հենարաններ ДУ 300	«ԻԳԴԻՐ ՄԱՎ» ՍՊԸ		

ՄԵՏԱՂԱԿԱՆ ՀԱՐԹԱԿ
Մ 1:25

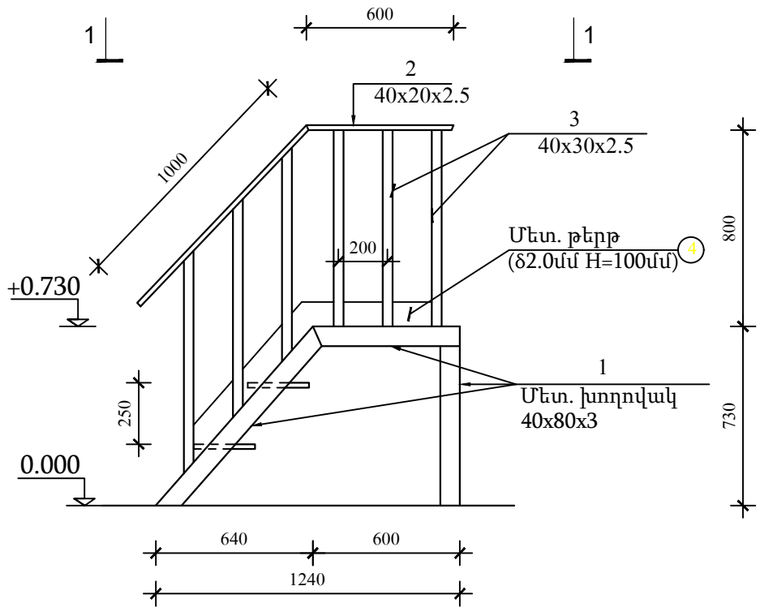

ՏԵՍՔ 1-1
Մ 1:25

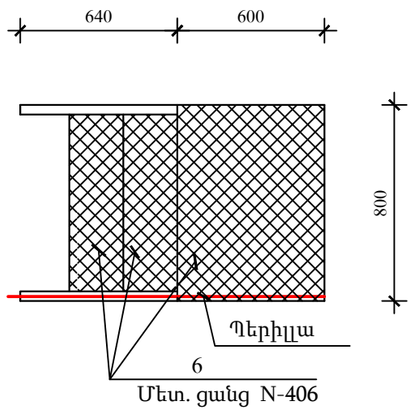

ՏԵՍՔ 1-1
Մ 1:25

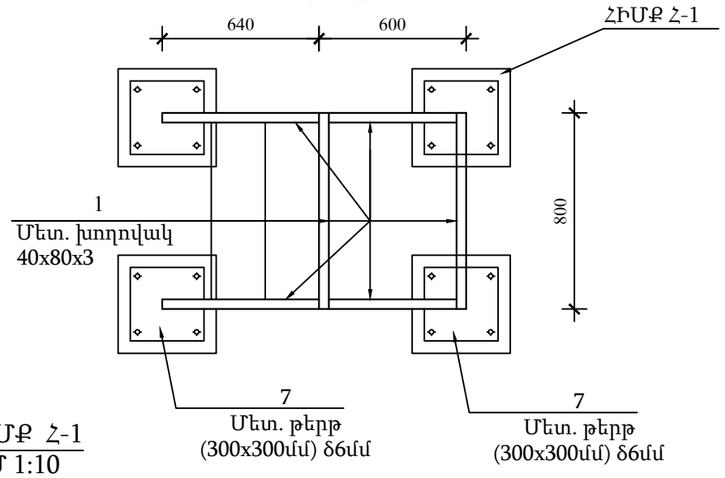

ՀԻՄՔ Հ-1
Մ 1:10

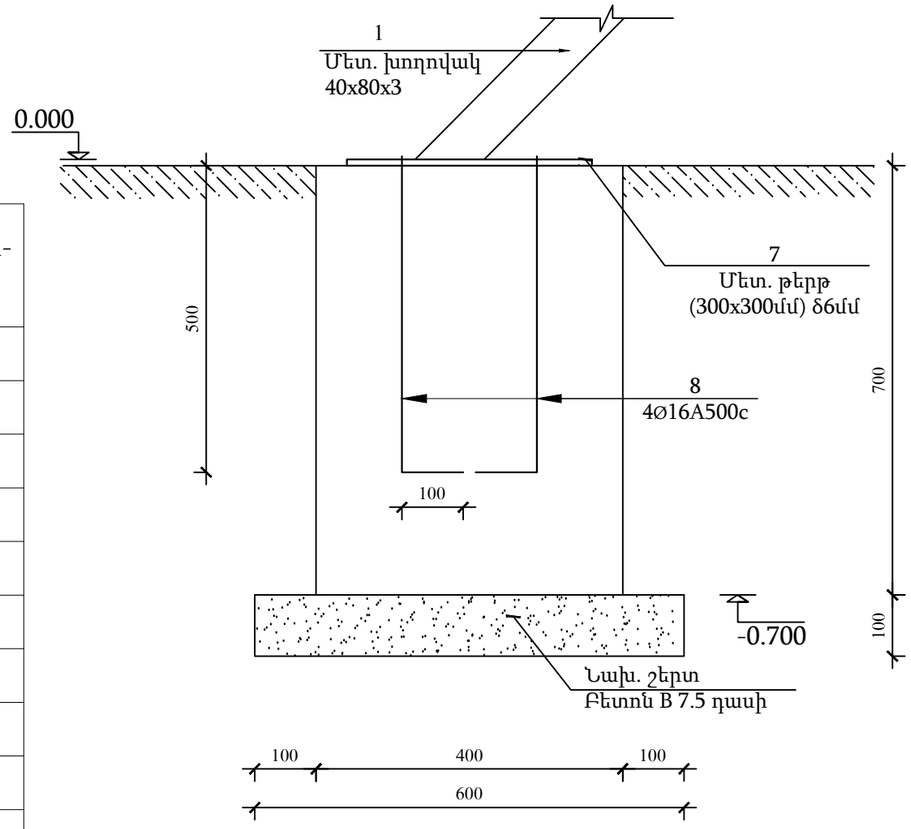

ԱՍՏԻՃԱՆ
Մ 1:25

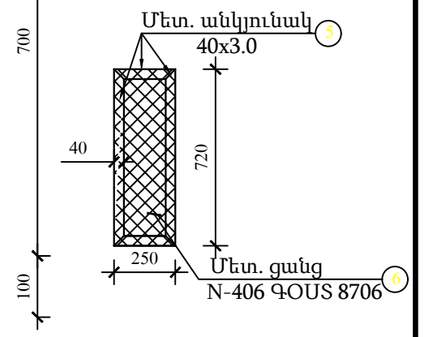

ՆՅՈՒԹԵՐԻ ԵՎ ԴԵՏԱԼՆԵՐԻ ՄԱՍՆԱԳԻՐ

Համ.	Նշանակություն	Անվանում	Քան. հատ.	Քաշ. կգ.	Ընդհա-մենը՝
		ՄԵՏԱՂԱԿԱՆ ՀԱՐԹԱԿ	2		
1		Մետ. խողովակ 40x80x3.0մմ ΣL=5.6 մ	-	-	52.3կգ
2		Մետ. խողովակ 40x20x2.5մմ ΣL=1.6 մ	-	-	3.3կգ
3		Մետ. խողովակ 40x30x2.5մմ ΣL=5.4 մ	-	-	13.3կգ
4		Մետ. թերթ (δ2.0մմ H=100մմ) ΣL=1.6մ	-	-	5.9կգ
5		Մետ. անկյունակ 40x40x3.0մմ ΣL=4.0մ	-	-	7.4 կգ
6	ԳՕՍՏ 8706	Մետ. ցանց N-406	-	-	1.0մ^2/ 15.7կգ
7		Մետ. թերթ 300x300x6 մմ	4	4.3	17.2կգ
8		Ամրան Ø16 A500c L=600 մմ	16	0.95	15.2կգ
		Նախ. շերտ (խիճ 10-20 ֆրակցիա)	-	-	0.15 մ^3
		Բետոն B15.0 դասի	-	-	0.45 մ^3
		Մետ. էլեմենտների գրունտային ներկում ԳՓ-021 գրունտային ներկով (2 անգամ)	-	-	5.6 մ^2
		Մետաղական էլեմենտների ներկում հակակոռոզիոն ներկով (2 անգամ)	-	-	5.6 մ^2

ԾԱՆՈԹՈՒԹՅՈՒՆ
1. Եռակցումը իրականացնել Э42 էլեկտրոդներով ըստ ԳՕՍՏ 9467-75
2. Եռակցման կարի բարձրությունը ընդունել δ-4մմ

Տնօրեն	Ա. Դավթյան			ՕԲՅԵԿՏ № 38/11-22 ՃՇ
Նախագծող	Ս. Մակարյան			ՀՀ Արմավիրի մարզի Արաքս համայնքի Մեծամոր և Արաքս բնակավայրերի գազաֆիկացում
Պաշտոն	Ա.Ա.Հ.	ստորագ.		Ճարտարապետա-շինարարական մաս: Փուլ ԱՆ; Թերթ 35; Թերթեր 44
				Գազի մաքրման զտիչների սպասարկման համար նախատեսված մետաղական հարթակ: «ԻԳԴԻՐ ՄԱՎ» ՍՊԸ

ՄԵՏԱՂԱԿԱՆ ԿԱՄՐՋԱԿ
Մ 1:25

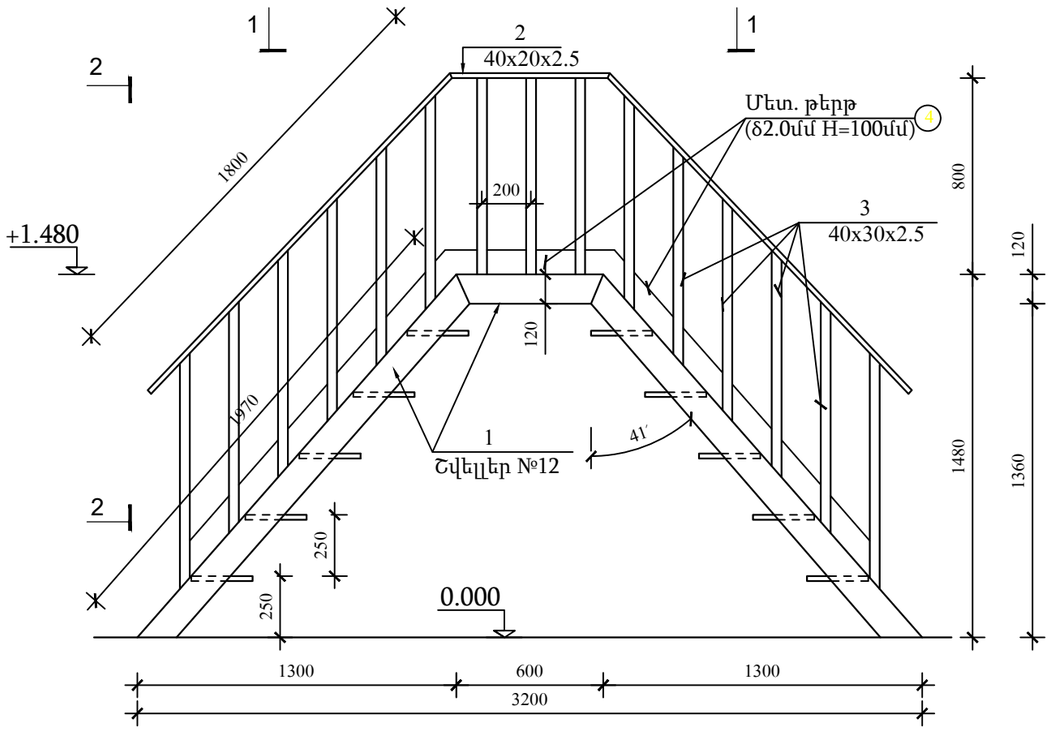

ՏԵՍՔ 1-1
Մ 1:25

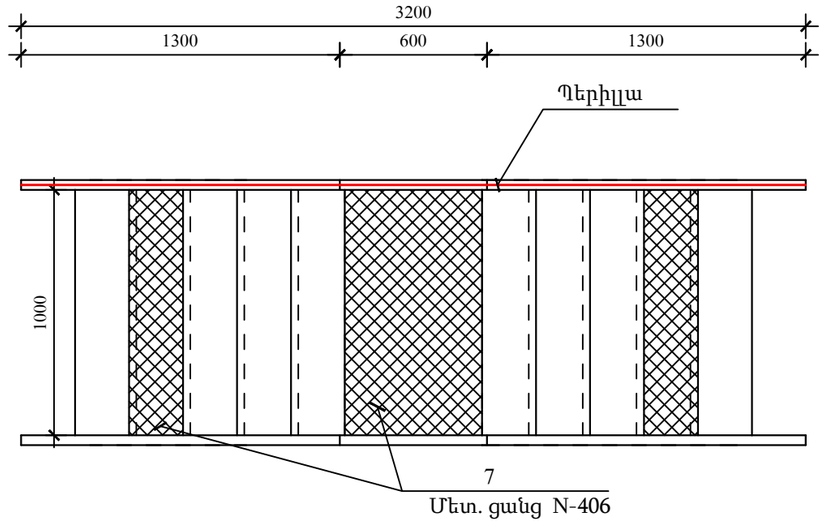

ՄԵՏԱՂԱԿԱՆ ԿԱՐԿԱՍ ԵՎ ԿԵՏԱՅԻՆ ՀԻՄՔԵՐԻ ՏԵՂԱԴՐՄԱՆ ՍԽԵՄԱ
Մ1:50

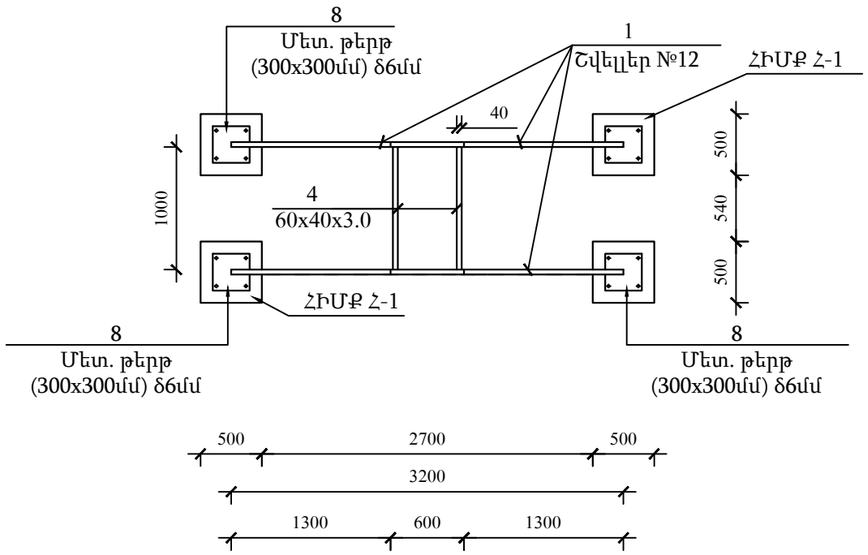

ՏԵՍՔ 2-2
Մ 1:25

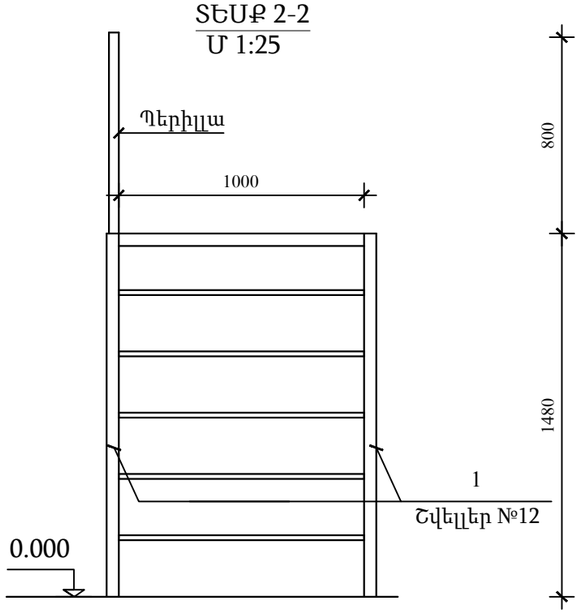

ԾԱՆՈԹՈՒԹՅՈՒՆ
1. Եռակցման համար օգտագործել Э42 տիպի էլեկտրոդներ, համաձայն ԳՕՍՏ 9467-75
2. Եռքակարի նիստը ընդունել 4մմ

				ՕԲՅԵԿՏ № 38/11-22 ՃՇ			
Տնօրեն	Ա. Դավթյան						
				ՀՀ Արմավիրի մարզի Արաքս համայնքի Մեծամոր և Արաքս բնակավայրերի գազաֆիկացում			
Նախագծող	Ս. Մակարյան						
				Ճարտարապետա-շինարարական մաս	Փուլ	Թերթ	Թերթեր
					ԱՆ	36	44
Պաշտոն	Ա.Ա.Հ.	ստոր.					
				Մետաղական կամրջակ	«ԻԳԴԻՐ ՄԱՎ» ՍՊԸ		

ՀԻՄՔ Հ-1
Մ 1:10

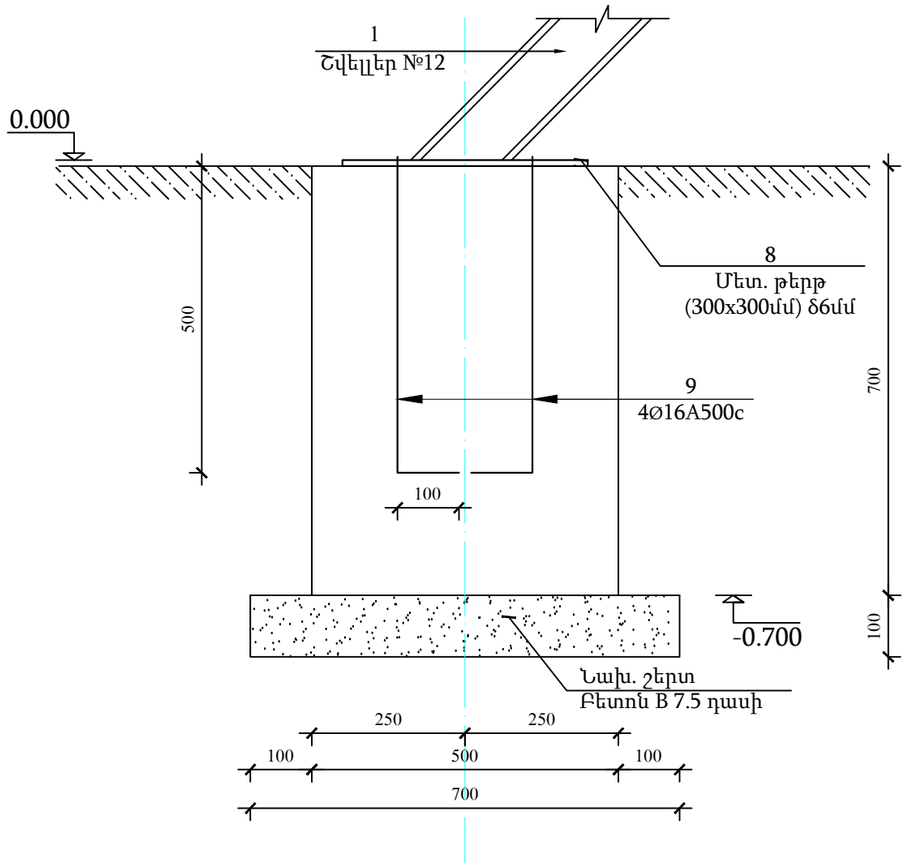

ԱՍՏԻՃԱՆ
Մ 1:25

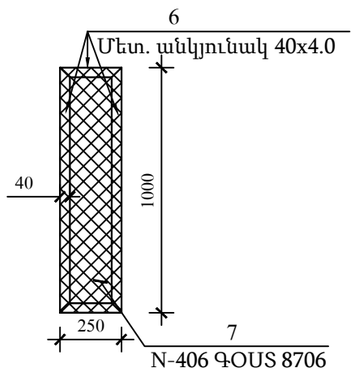

ՆՅՈՒԹԵՐԻ ԵՎ ԴԵՏԱԼՆԵՐԻ ՄԱՍՆԱԳԻՐ

Համ.	Նշանակություն	Անվանում	Քան. հատ.	Քաշ. կգ.	Ընդհա-մենը՝
		ՄԵՏԱՂԱԿԱՆ ԿԱՄՐՋԱԿ			
1	ԳՕՍՏ 8240-89	Շվելլեր №12 ΣL=9.2 մ	-	-	95.7կգ
2		Մետ. խողովակ 40x20x2.5մմ ΣL=4.2 մ	-	-	8.7կգ
3		Մետ. խողովակ 40x30x2.5մմ ΣL=14.0 մ	-	-	34.6կգ
4		Մետ. խողովակ 60x40x3.0մմ ΣL=2.0 մ	-	-	8.6կգ
5		Մետ. թերթ (δ2.0մմ H=100մմ) ΣL=4.2մ	-	-	15.5կգ
6		Մետ. անկյունակ 40x40x4.0մմ ΣL=25.0մ	-	-	60.5 կգ
7	ԳՕՍՏ 8706	Մետ. ցանց N-406	-	-	3.1մ^2/ 48.7կգ
8		Մետ. թերթ 300x300x6 մմ	4	4.3	17.2կգ
9		Ամրան Ø16 A500c L=300 մմ	16	0.475	7.6
		Նախ. շերտ (խիճ 10-20 ֆրակցիա)	-	-	0.2 մ^3
		Բետոն B15.0 դասի	-	-	0.7 մ^3
		Մետ. էլեմենտների գրունտային ներկում ԳՓ-021 գրունտային ներկով (2 անգամ)	-	-	17.5 մ^2
		Մետաղական էլեմենտների ներկում հակակոռոզիոն ներկով (2 անգամ)	-	-	17.5 մ^2

ԾԱՆՈԹՈՒԹՅՈՒՆ
1. Եռակցման համար օգտագործել Э42 տիպի էլեկտրոդներ, համաձայն ԳՕՍՏ 9467-75
2. Եռքակարի նիստը ընդունել 4մմ

Տնօրեն	Ա. Դավթյան			ՕԲՅԵԿՏ № 38/11-22 ՃՇ			
Նախագծող	Ս. Մակարյան			ՀՀ Արմավիրի մարզի Արաքս համայնքի Մեծամոր և Արաքս բնակավայրերի գազաֆիկացում			
Պաշտոն	Ա.Ա.Հ.	ստորագ.		Ճարտարապետա-շինարարական մաս	Փուլ	Թերթ	Թերթեր
					ԱՆ	37	44
				Մետաղական կամրջակ	«ԻԳԴԻՐ ՄԱՎ» ՍՊԸ		

ՍՏՈՐԳԵՏՆՅԱ ՀՈՏԱՎՈՐՄԱՆ ԲԱՔԻ ՀԱՄԱՐ ՆԱԽԱՏԵՍՎԱԾ ԴԻՏԱՀՈՐ
Մ 1:10

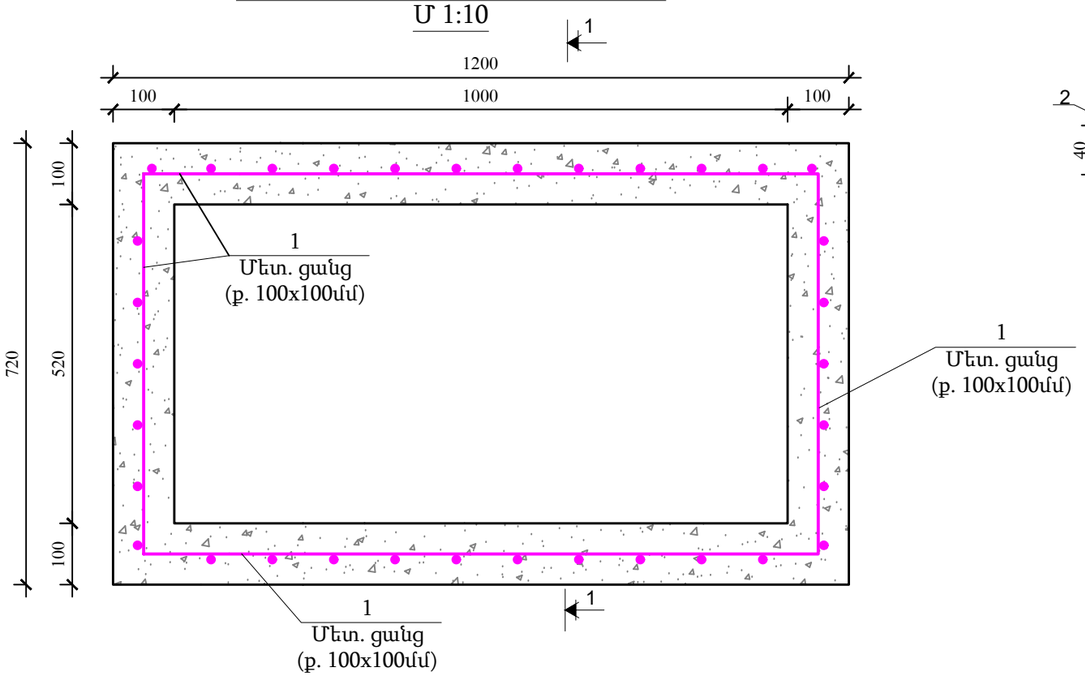

ՀԱՆԳՈՒՅՑ-1

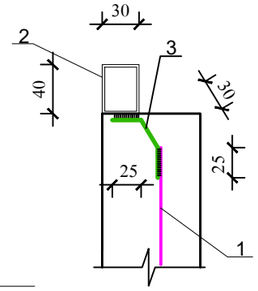

ՄԵՏԱՂԱԿԱՆ ԿԱՓԱՐԻՉԻ ՆԵՐԴԻՐ
ԴԵՏԱԼ Մ 1:10

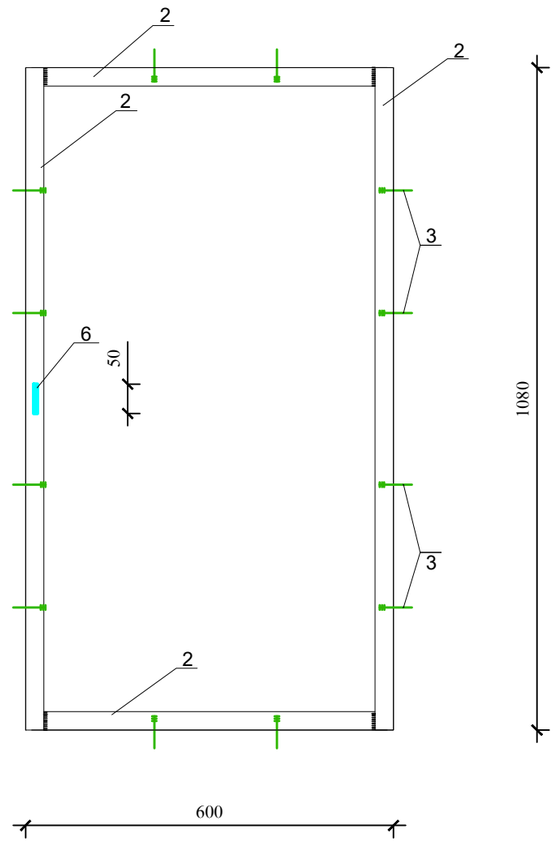

ԿՏՐՎԱԾՔ 1-1
Մ 1:10

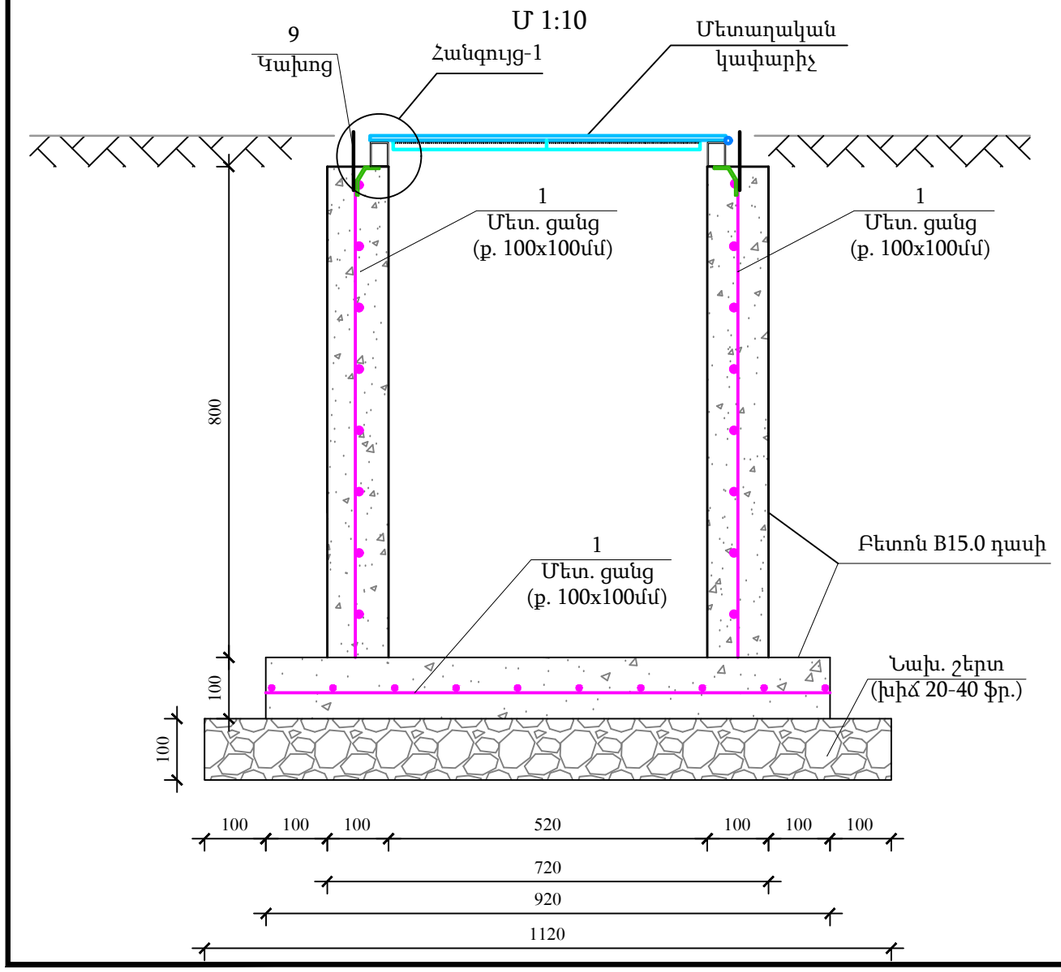

ԾԱՆՈԹՈՒԹՅՈՒՆ
1. Եռակցման համար օգտագործել Э42 տիպի էլեկտրոդներ, համաձայն ԳՕՍՏ 9467-75
2. Եռքակարի նիստը ընդունել 3-4մմ

				ՕԲՅԵԿՏ № 38/11-22 ՃՇ			
Տնօրեն	Ա. Դավթյան						
				ՀՀ Արմավիրի մարզի Արաքս համայնքի Մեծամոր և Արաքս բնակավայրերի գազաֆիկացում			
Նախագծող	Ս. Մակարյան						
				Ճարտարապետա-շինարարական մաս	Փուլ	Թերթ	Թերթեր
Պաշտոն	Ա.Ա.Հ.	ստոր.			ԱՆ	38	44
				Ստորգետնյա հոտավորման բաքի համար նախատեսված դիտահոր	«ԻԳԴԻՐ ՄԱՎ» ՍՊԸ		

ՄԵՏԱՂԱԿԱՆ ԿԱՓԱՐԻՉ

Մ 1:10

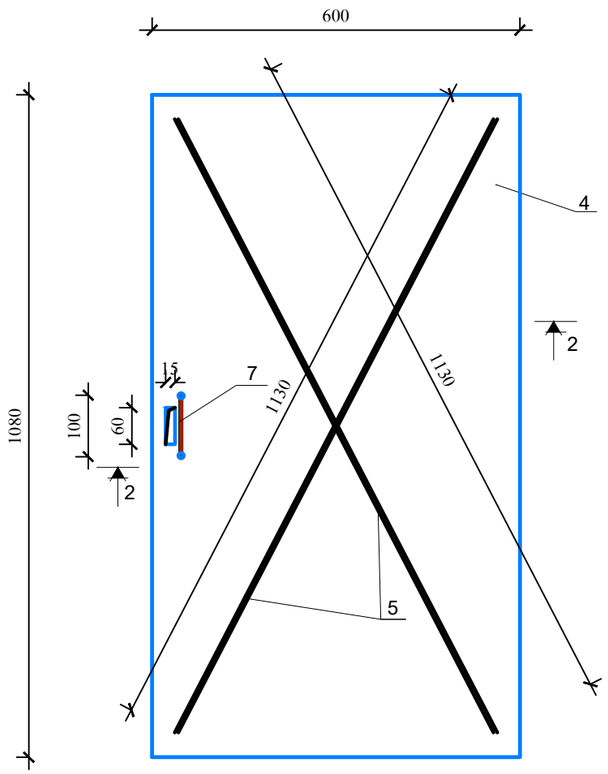

ՆՅՈՒԹԵՐԻ ԵՎ ԴԵՏԱԼՆԵՐԻ ՄԱՍՆԱԳԻՐ

Համ.	Նշանակություն	Անվանում	Քան. հատ.	Քաշ. կգ.	Ընդհա-մենը՝
		ՍՏՈՐԳԵՏՆՅԱ ՀՈՏԱՎՈՐՄԱՆ ՏԱՐՐԱՅԻ ՀԱՄԱՐ ՆԱԽԱՏԵՍՎԱԾ ԴԻՏԱՀՈՐ			
1		Մետ. ցանց (ամրան Φ4 Вр1) ք. 100մմ ΣL=100.0մ	-	-	10.0 կգ
2		Մետ. խողովակ 40x30x2մմ ΣL=3.3 մ	-	-	6.7 կգ
3		Ամրան Φ10 Ac1 L=80 մմ	12		0.6 կգ
4		Մետ. թերթ δ4մմ ;600x1080մմ	1		20.4 կգ
5		Մետ. թերթ -20x4մմ ΣL=2.26 մ	-	-	1.4 կգ
6		Մետ. թերթ δ4մմ ;50x50մմ	1		0.1 կգ
7		Կլոր ձող (стержень) Φ6Ac1 L=320 մմ	1		0.1 կգ
8		Ծխնի (Петля)	2	-	-
9		Կախոց Φ6 Ac1 L=400 մմ	2	0.1	0.2 կգ
		Նախ. շերտ (խիճ 10-20 ֆր.)	-	-	0.18 մ^3
		Բետոն B15.0 /M200 (Հատակ)	-	-	0.13 մ^3
		Բետոն B15.0 /M200 (Պատեր)	-	-	0.28 մ^3
		Մետ. էլեմենտների գրունտային ներկում ԳՓ-021 գրունտային ներկով (2 անգամ)	-	-	1.2 մ^2
		Մետ. էլեմենտների երկշերտ ներկում հակակոռոզիոն ներկով	-	-	1.2 մ^2

ԿՏՐՎԱԾՔ 2-2

Մ 1:5

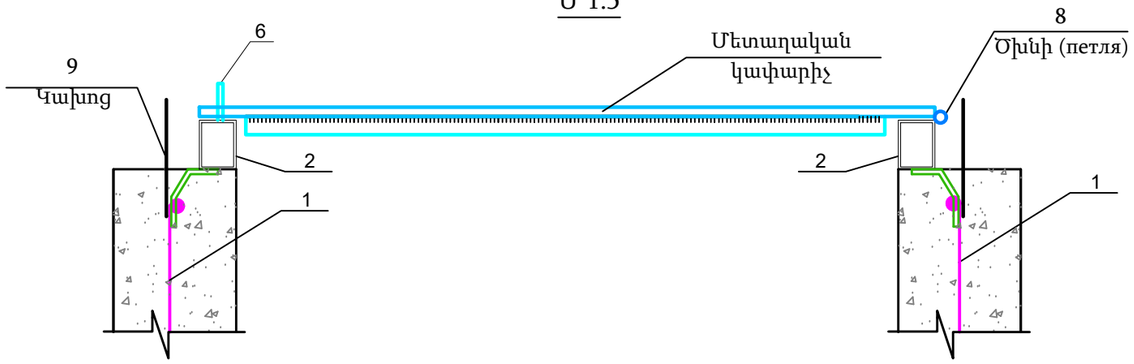

ԾԱՆՈԹՈՒԹՅՈՒՆ

1. Եռակցման համար օգտագործել Э42 տիպի էլեկտրոդներ, համաձայն ԳՕՍՏ 9467-75
2. Եռքակարի նիստը ընդունել 3-4մմ

Տնօրեն	Ա. Դավթյան			ՕԲՅԵԿՏ № 38/11-22 ՃՇ			
Նախագծող	Ս. Մակարյան			ՀՀ Արմավիրի մարզի Արաքս համայնքի Մեծամոր և Արաքս բնակավայրերի գազաֆիկացում			
Պաշտոն	Ա.Ա.Հ.	ստոր.		Ճարտարապետա-շինարարական մաս	Փուլ	Թերթ	Թերթեր
					ԱՆ	39	44
				Ստորգետնյա հոտավորման բաքի համար նախատեսված դիտահորի մետաղական կափարիչ, նյութերի և դետալների մասնագիր	«ԻԳԴԻՐ ՄԱՎ» ՍՊԸ		

ՎԵՐԳԵՏՆՅԱ ՀՈՏԱՎՈՐՄԱՆ ԲԱՔԻ ՀԵՆԱՐԱՆ

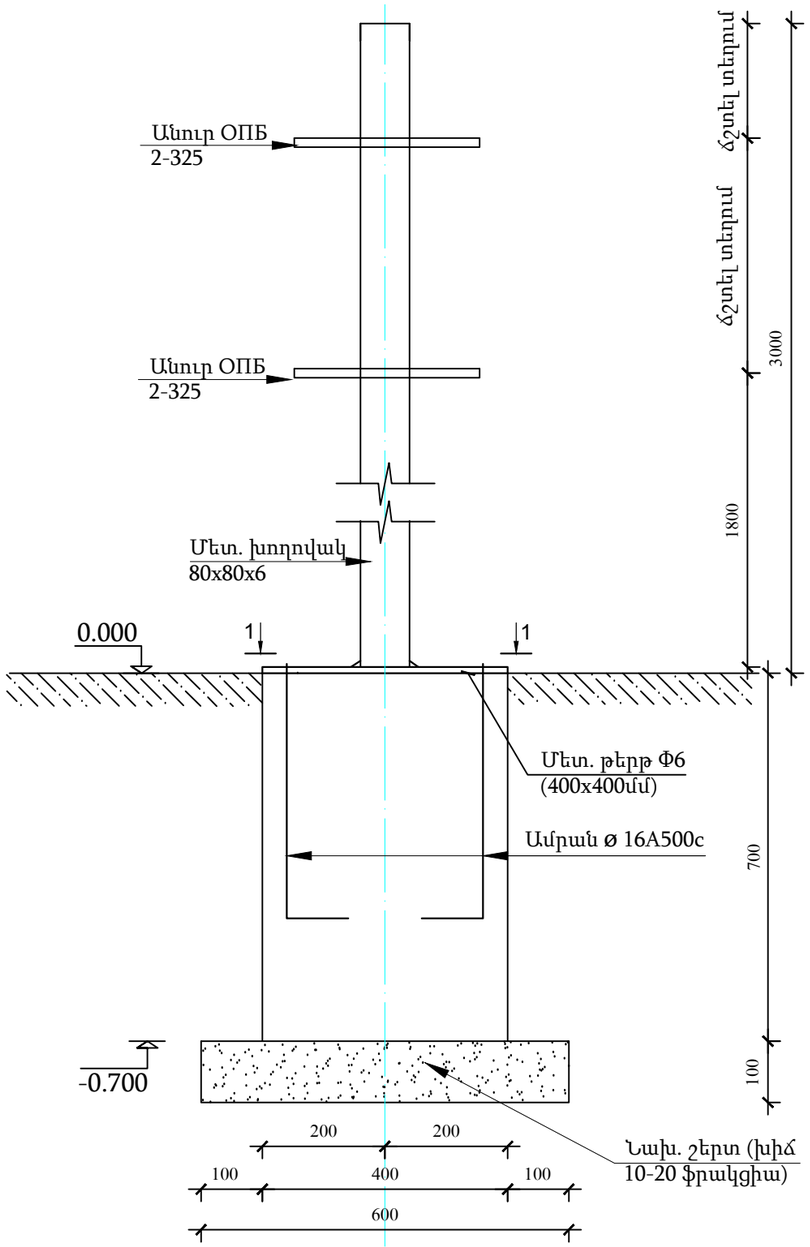

ՆՅՈՒԹԵՐԻ ԵՎ ԴԵՏԱԼՆԵՐԻ ՄԱՍՆԱԳԻՐ

NN	Ծանոթություն	Անվանում	հատ	քաշ միավ. կգ.	ընդհ.
		Վերգետնյա հոտավորման բաքի հենարան	1		
		Նախ. շերտ (խիճ 10-20 ֆրակցիա)	-	-	0.04 մ^3
		Բետոն B15.0 /M200	-	-	0.11 մ^3
		Մետ. թերթ δ6մմ ;400x400մմ	1	7.6000	7.6կգ
		Ամրան Φ16 A500c L=500 մմ	4	0.8	3.2կգ
	ԳՕՍՏ 8639-82	Մետ. խողովակ 80x80x6.0մմ ΣL=3.0մ	-	-	40.5 կգ
		Անուր ՕՊԲ 2-325	2	3.82	7.64 կգ
		Մետ. էլեմենտների գրունտային ներկում ԳՓ-021 գրունտային ներկով (2 անգամ)	-	-	1.2 մ^2
		Մետաղական էլեմենտների ներկում հակակոռոզիոն ներկով (2 անգամ)	-	-	1.2 մ^2

ԿՏՐՎԱԾՔ 1-1

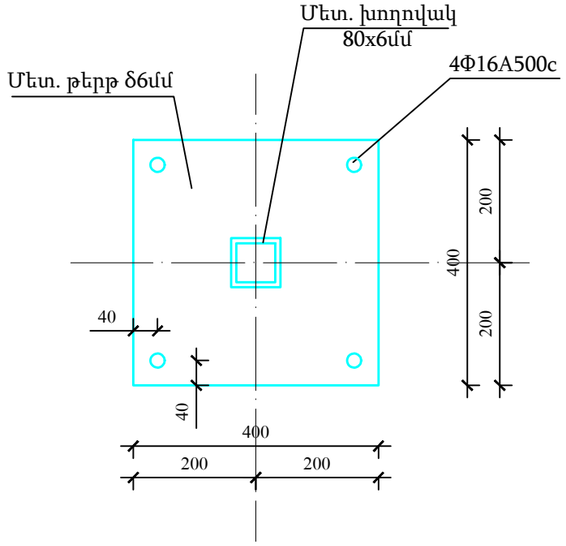

ԾԱՆՈԹՈՒԹՅՈՒՆ

1. Եռակցումը իրականացնել Э42 էլեկտրոդներով ըստ ԳՕՍՏ 9467-75
2. Եռակցման կարի բարձրությունը ընդունել δ-4մմ

Տնօրեն	Ա. Դավթյան			ՕԲՅԵԿՏ № 38/11-22 ՃՇ		
Նախագծող	Ս. Մակարյան			ՀՀ Արմավիրի մարզի Արաքս համայնքի Մեծամոր և Արաքս բնակավայրերի գազաֆիկացում		
Պաշտոն	Ա.Ա.Հ.	ստորագ.		Ճարտարապետա-շինարարական մաս	Փուլ	Թերթ	Թերթեր
					ԱՆ	40	44
				Վերգետնյա հոտավորման բաքի հենարան,նյութերի և դետալների մասնագիր, կտրվածքներ	«ԻԳԴԻՐ ՄԱՎ» ՍՊԸ		

ՀՈՏԱՎՈՐՄԱՆ ՉԵԶՈՔԱՑՈՒՑԻՉԻ ՀԵՆԱՐԱՆ

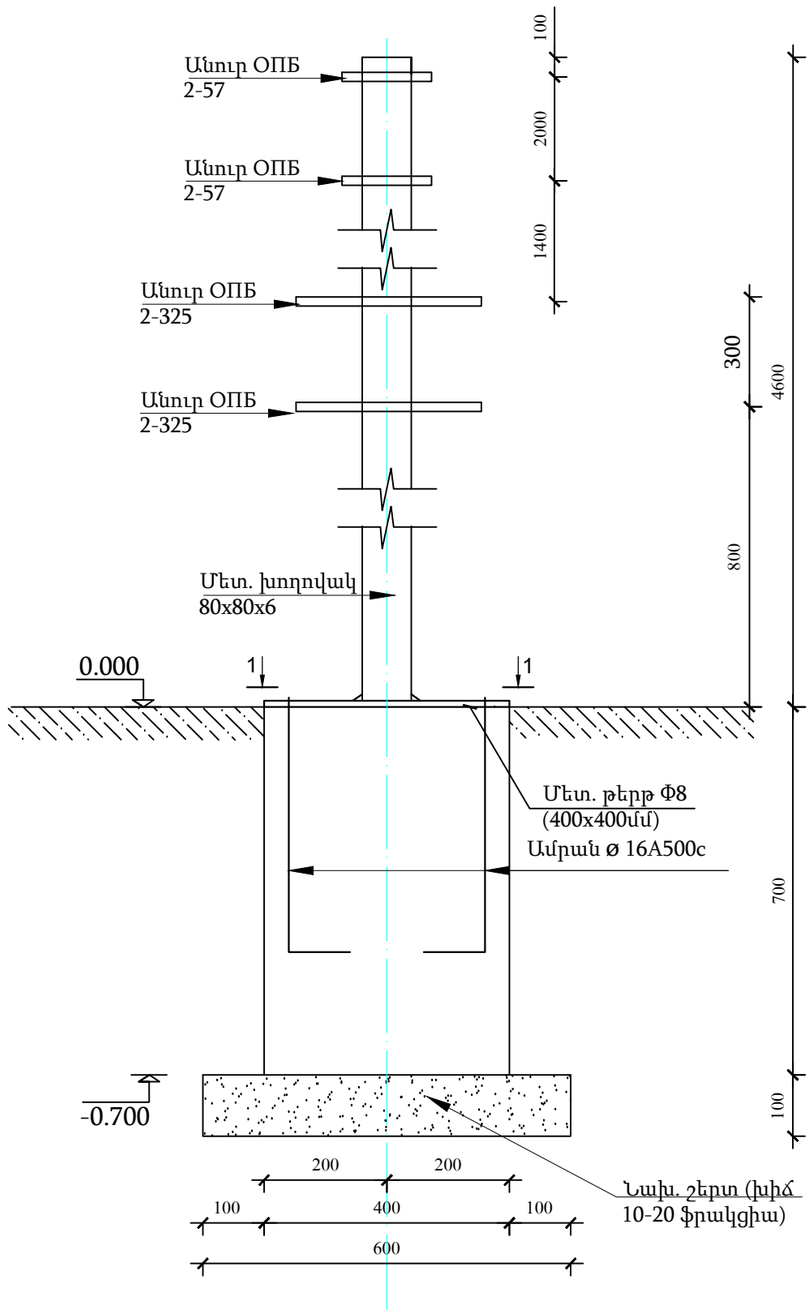

ՆՅՈՒԹԵՐԻ ԵՎ ԴԵՏԱԼՆԵՐԻ ՄԱՍՆԱԳԻՐ

NN	Ծանոթություն	Անվանում	հատ	քաշ միավ. կգ.	ընդհ.
		Հոտավորման չեզոքացուցիչի հենարան	1		
		Նախ. շերտ (խիճ 10-20 ֆրակցիա)	-	-	0.04 մ^3
		Բետոն B15.0 /M200	-	-	0.11 մ^3
		Մետ. թերթ δ8մմ ;400x400մմ	1	10.0	10.0կգ
		Ամրան Φ16 A500c L=500 մմ	4	0.8	3.2կգ
	ԳՕՍՏ 8639-82	Մետ. խողովակ 80x80x6.0մմ ΣL=4.6մ	-	-	62.0 կգ
		Անուր ՕՊԲ 2-325	2	3.82	7.64 կգ
		Անուր ՕՊԲ 2-57	2	0.33	0.66 կգ
		Մետ. էլեմենտների գրունտային ներկում ԳՓ-021 գրունտային ներկով (2 անգամ)	-	-	1.8 մ^2
		Մետաղական էլեմենտների ներկում հակակոռոզիոն ներկով (2 անգամ)	-	-	1.8 մ^2

ԿՏՐՎԱԾՔ 1-1

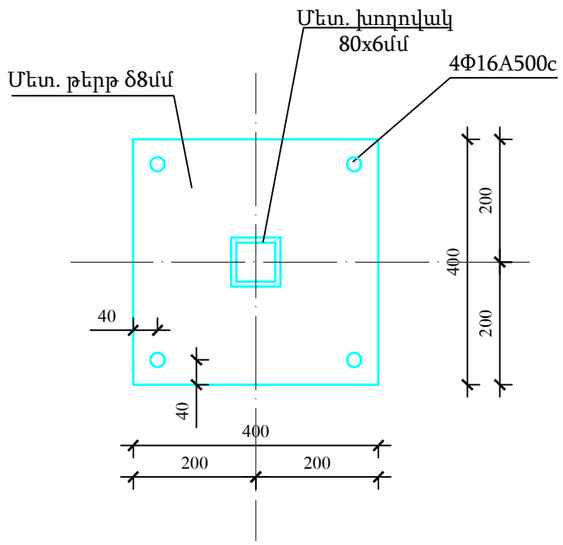

ԾԱՆՈԹՈՒԹՅՈՒՆ

1. Եռակցումը իրականացնել Э42 էլեկտրոդներով ըստ ԳՕՍՏ 9467-75
2. Եռակցման կարի բարձրությունը ընդունել δ-4մմ

Տնօրեն	Ա. Դավթյան			ՕԲՅԵԿՏ № 38/11-22 ՃՇ		
Նախագծող	Ս. Մակարյան			ՀՀ Արմավիրի մարզի Արաքս համայնքի Մեծամոր և Արաքս բնակավայրերի գազաֆիկացում		
				Ճարտարապետա-շինարարական մաս	Փուլ	Թերթ	Թերթեր
Պաշտոն	Ա.Ա.Հ.	ստորագ.			ԱՆ	41	44
				Հոտավորման չեզոքացուցիչի հենարան Նյութերի և դետալների մասնագիր, կտրվածքներ	«ԻԳԴԻՐ ՄԱՎ» ՍՊԸ		

ԱՐՏԱՆԵՏՄԱՆ ՄՈՄԻ ՀԵՆԱՐԱՆ Ду80մմ Մ 1:25

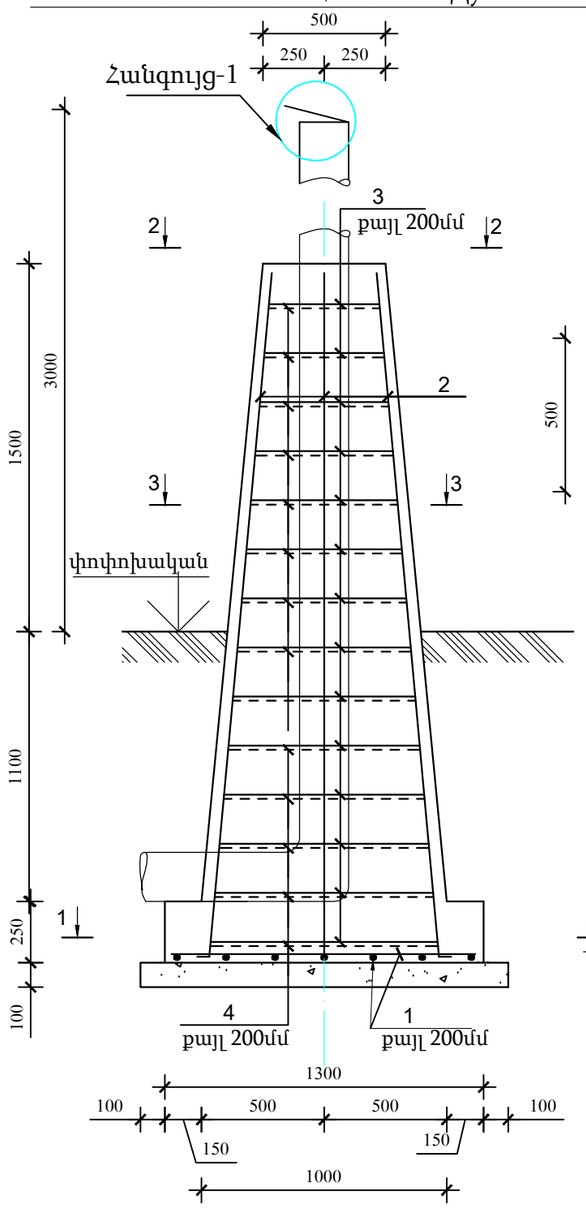

ԿՏՐՎԱԾՔ 1-1 ; 2-2 Մ1:20

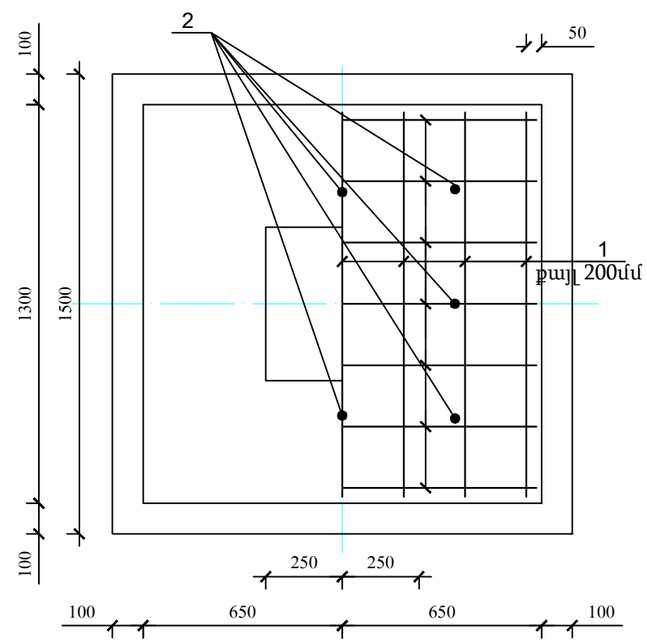

ՀԱՆԳՈՒՅՑ 1

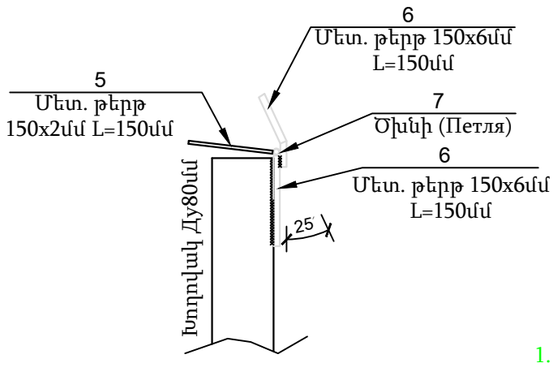

3 - 3

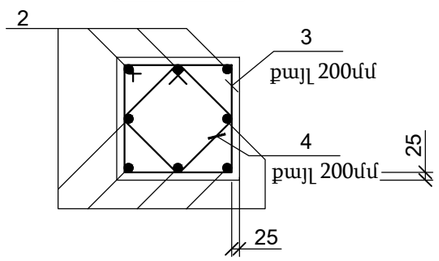

ՆՅՈՒԹԵՐԻ ԵՎ ԴԵՏԱԼՆԵՐԻ ՄԱՄՆԱԳԻՐ

Համ.	Նշանակություն	Անվանում	Քան. հատ.	Քաշ. կգ.	Ընդհա-մենը՝
		ԱՐՏԱՆԵՏՄԱՆ ՄՈՄԻ ՀԵՆԱՐԱՆ Ду 80			
1	ГОUS 5781-82	Ամրան Ф12 А500с ΣL=17.5 մ	-	-	15.6 կգ
2	ГОUS 5781-82	Ամրան Ф16 А500с ΣL=23.2 մ	-	-	36.6 կգ
3	ГОUS 5781-82	Անուր Ф6 Ас1 L_{cp}=3000 մմ	14	0.67	9.4 կգ
4	ГОUS 5781-82	Անուր Ф6 Ас1 L_{cp}=2180 մմ	14	0.49	6.9 կգ
5	ГОUS 19903-74	Մետ. թերթ δ2մմ ;150x150մմ	1	0.36	0.36 կգ
6	ГОUS 19903-74	Մետ. թերթ δ6մմ ;150x150մմ	2	1.1	2.2 կգ
7		Ծխնի (Петля)	-	-	2 հատ
	(թեթև)	Նախ. շերտ բետոն В7.5 /М100	-	-	0.3 մ^3
	(ծանր)	Բետոն В15.0 /М200	-	-	2.0 մ^3

ԴԵՏԱԼՆԵՐԻ ՏԵՍԱԿԱՆԻ

NN	ԷՍՔԻԶ
2	100 | 2800
3	550:1050 / 450:950 / 450:950 / 550:1050
4	420:770 / 320:670 / 320:670 / 420:770

ԾԱՆՈԹՈՒԹՅՈՒՆ
1. Եռակցման համար օգտագործել Э42 տիպի էլեկտրոդներ, համաձայն ГОUS 9467-75
2. Եռքակարի նիստը ընդունել 2_4մմ

Տնօրեն	Ա. Դավթյան			ՕԲՅԵԿՏ № 38/11-22 ՃՇ
Նախագծող	Ս. Մակարյան			ՀՀ Արմավիրի մարզի Արաքս համայնքի Մեծամոր և Արաքս բնակավայրերի գազաֆիկացում
Պաշտոն	Ա.Ա.Հ.	ստորգ.		Ճարտարապետա-շինարարական մաս: Փուլ ԱՆ; Թերթ 42; Թերթեր 44
				Արտանետման մոմի հենարան Ду80մմ — «ԻԳԴԻՐ ՄԱՎ» ՍՊԸ

ԱՐՏԱՆԵՏՄԱՆ ՄՈՄԻ ՀԵՆԱՐԱՆ Ду150մմ Մ 1:25

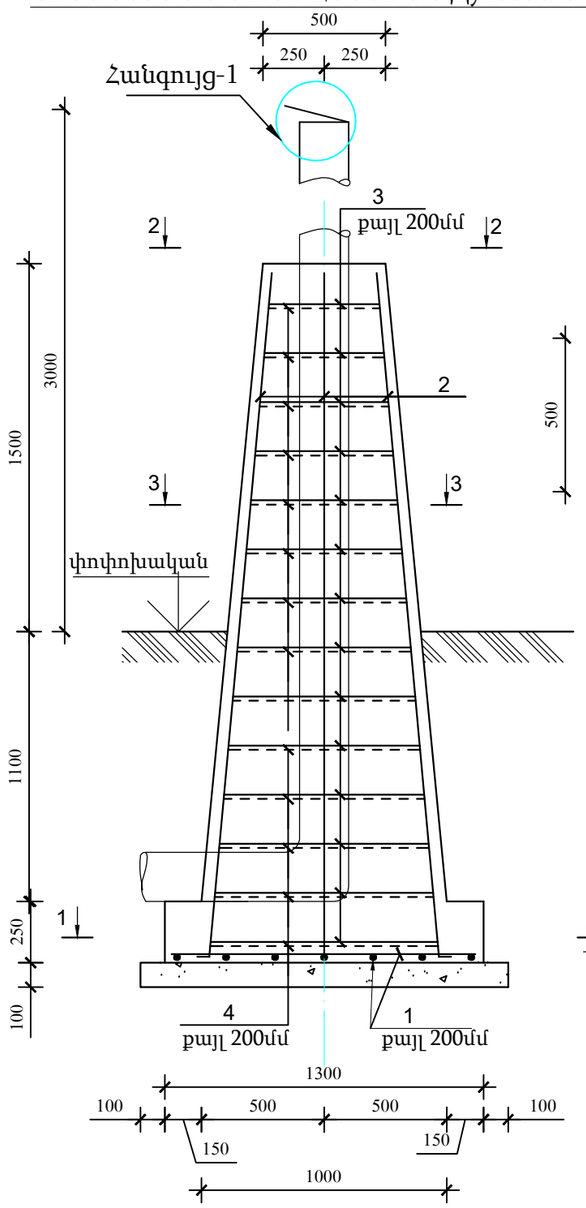

ԿՏՐՎԱԾՔ 1-1 ; 2-2 Մ1:20

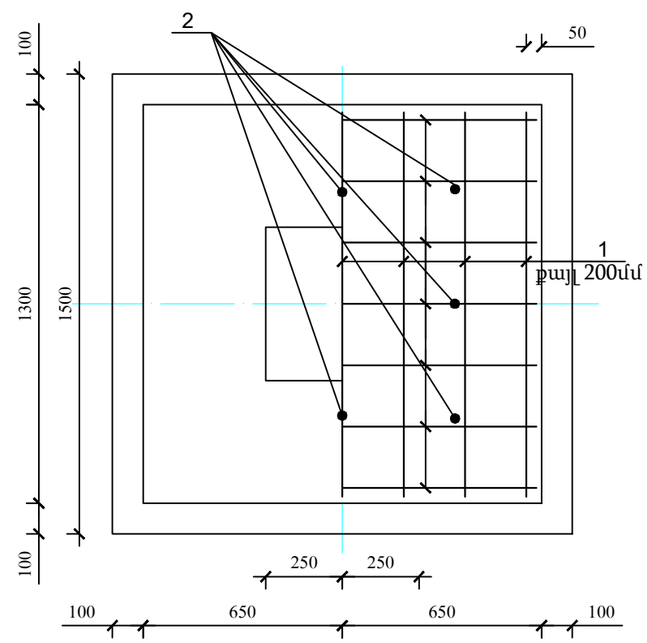

ՀԱՆԳՈՒՅՑ 1

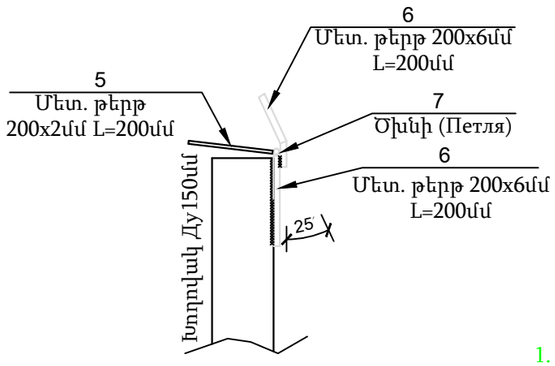

3 - 3

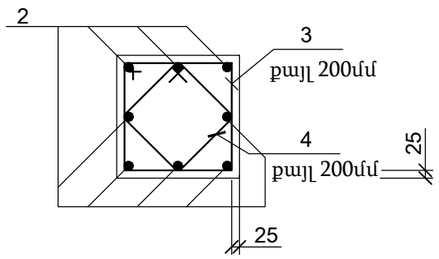

ՆՅՈՒԹԵՐԻ ԵՎ ԴԵՏԱԼՆԵՐԻ ՄԱՄՆԱԳԻՐ

Համ.	Նշանակություն	Անվանում	Քան. հատ.	Քաշ. կգ.	Ընդհա-մենը՝
		ԱՐՏԱՆԵՏՄԱՆ ՄՈՄԻ ՀԵՆԱՐԱՆ Ду 150			
1	ГОUS 5781-82	Ամրան Ф12 А500с ΣL=17.5 մ	-	-	15.6 կգ
2	ГОUS 5781-82	Ամրան Ф16 А500с ΣL=23.2 մ	-	-	36.6 կգ
3	ГОUS 5781-82	Անուր Ф6 Ас1 L_{cp}=3000 մմ	14	0.67	9.4 կգ
4	ГОUS 5781-82	Անուր Ф6 Ас1 L_{cp}=2180 մմ	14	0.49	6.9 կգ
5	ГОUS 19903-74	Մետ. թերթ δ2մմ ;200x200մմ	1	0.63	0.63 կգ
6	ГОUS 19903-74	Մետ. թերթ δ6մմ ;200x200մմ	2	1.9	3.8 կգ
7		Ծխնի (Петля)	-	-	2 հատ
	(թեթև)	Նախ. շերտ բետոն В7.5 /М100	-	-	0.3 մ^3
	(ծանր)	Բետոն В15.0 /М200	-	-	2.0 մ^3

ԴԵՏԱԼՆԵՐԻ ՏԵՍԱԿԱՆԻ

NN	ԷՍՔԻԶ
2	100 | 2800
3	550:1050; 450:950; 550:1050; 450:950
4	420:770; 320:670; 420:770; 320:670

ԾԱՆՈԹՈՒԹՅՈՒՆ

1. Եռակցման համար օգտագործել Э42 տիպի էլեկտրոդներ, համաձայն ГОUS 9467-75
2. Եռքակարի նիստը ընդունել 2_4մմ

Տնօրեն	Ա. Դավթյան			ՕԲՅԵԿՏ № 38/11-22 ՃՇ
Նախագծող	Ս. Մակարյան			ՀՀ Արմավիրի մարզի Արաքս համայնքի Մեծամոր և Արաքս բնակավայրերի գազաֆիկացում
Պաշտոն	Ա.Ա.Հ.	ստորագ.		Ճարտարապետա-շինարարական մաս: Փուլ ԱՆ; Թերթ 43; Թերթերի քանակ 44
				Արտանետման մոմի հենարան Ду150մմ — «ԻԳԴԻՐ ՄԱՎ» ՍՊԸ

ԳԱԶԻ ՀԱՇՎԻՉԻ ՀԱՄԱՐ ՀԱՏԿԱՑՎԱԾ ՄԵՏԱՂԵ ՊԱՀԱՐԱՆԻ ՀԱՏԱԿԱԳԻԾ Մ 1:25

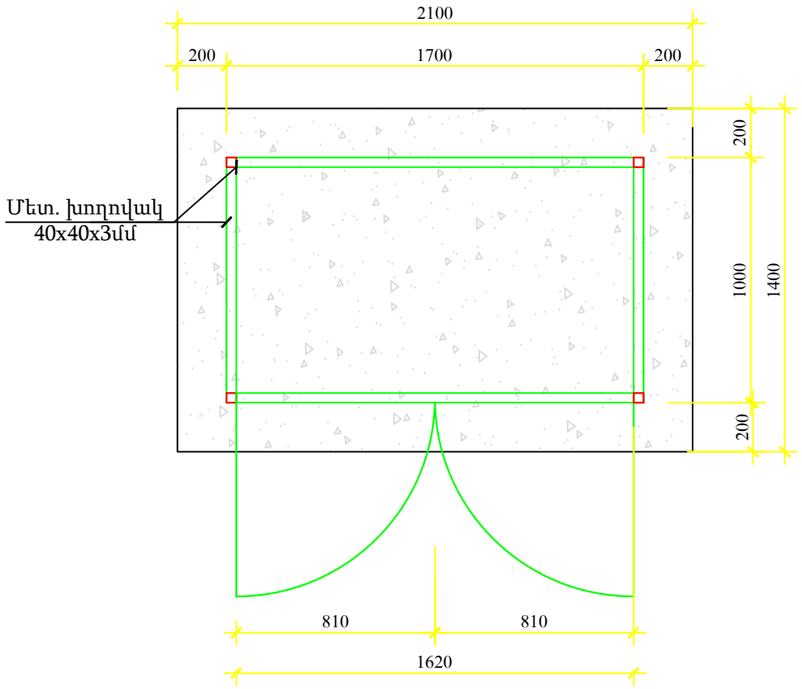

ԿՈՆՍՏՐՈՒԿՏԻՎ ՍԽԵՄԱ Մ 1:25

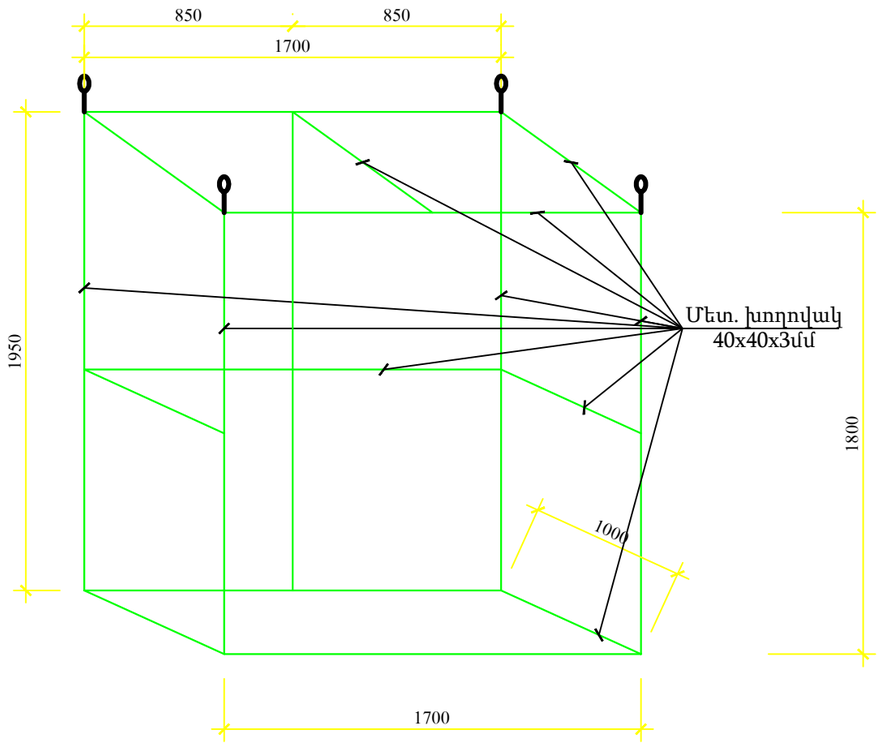

ՆՅՈՒԹԵՐԻ ԵՎ ԴԵՏԱԼՆԵՐԻ ՄԱՄՆԱԳԻՐ

NN	Ծանոթություն	Անվանում	հատ	քաշ միավ. կգ.	ընդհ.
		Գազի հաշվիչի համար հատկացված մետաղե պահարան	1		
		Մետ. խողովակ 40x40x3մմ ΣL=23.0 մ	-	-	77.3կգ
	պատեր	Մետ. թերթ δ2մմ S=7.2 մ^2	-	-	113.0կգ
	տանիք (1200x1900)	Մետ. թերթ δ2մմ S=2.3 մ^2	-	-	36.2կգ
		Մետ. դուռ 1700x800մմ	-	-	2 հատ
		Մոնտաժային կախոցներ	-	-	4 հատ
		Մետ. էլեմենտների գրունտային ներկում ԳՓ-021 գրունտային ներկով (2 անգամ)	-	-	21.0 մ^2
		Մետաղական էլեմենտների ներկում հակակոռոզիոն ներկով (2 անգամ)	-	-	21.0 մ^2
		Խիճ δ =100մմ (10-20 ֆրակցիա)	-	-	3.0 մ^2
		Ամրանավորված բետոն B7.5/M100 δ =80մմ Մետ. ցանց Ø 4 Ac1 (200x200մմ) ΣL=30.0 մ	-	-	3.0 մ^2 3.0 կգ

ԾԱՆՈԹՈՒԹՅՈՒՆ

1. Եռակցումը իրականացնել Э42 էլեկտրոդներով ըստ ԳՕՍՏ 9467-75
2. Եռակցման կարի բարձրությունը ընդունել δ-4մմ:

Տնօրեն	Ա. Դավթյան			ՕԲՅԵԿՏ № 38/11-22 ՃՇ			
Նախագծող	Ս. Մակարյան			ՀՀ Արմավիրի մարզի Արաքս համայնքի Մեծամոր և Արաքս բնակավայրերի գազաֆիկացում			
Պաշտոն	Ա.Ա.Հ.	ստոր.		Ճարտարապետա-շինարարական մաս	Փուլ	Թերթ	Թերթեր
					ԱՆ	44	44
				Գազի հաշվիչի համար հատկացված մետաղե պահարան	«ԻԳԴԻՐ ՄԱՎ» ՍՊԸ		

ԱՇԽԱՏԱՆՔՆԵՐԻ ԾԱՎԱԼՆԵՐ

ՀՀ	Աշխատանքի անվանումը	Չափի միավ.	Քանակ	Ծանոթություն
	Մետաղական ցանկապատ (ԳԲԿ)			
1	3-րդ կարգի գրունտի քանդում ձեռքով	մ³	13.6	
2	Խճի նախապատրաստական շերտ 10-20 ֆրակցիա	մ³	1.1	
3	Բետոն B12.5 դասի (M 150)	մ³	5.7	
4	3-րդ կարգի գրունտի ետլիցք տոփանումով	մ³	6.8	
5	Ավելացած գրունտի հարթեցում մինչև 1 կմ	մ³	6.8	
6	Մետ. խողովակ 80x80x4 L=2500մմ	հատ /կգ	44/1029.6	
7	Մետ. խողովակ 30x30x3 L=50մմ	հատ /կգ	246/29.5	
8	Մետ. խողովակ 40x40x2 L=650մմ	հատ /կգ	44/66.0	
9	Մետ. խողովակ 40x40x2 L=540մմ	հատ /կգ	8/11.2	
10	Մետ. անկյունակ 50x50x5 մմ	մ/կգ	380.0/1432.6	
11	Մետ. թերթ 100x100x4 մմ	հատ/կգ	88/26.4	
12	Մետ. թերթ 50x50x2 մմ	հատ/կգ	52/2.08	
13	Մետ. թերթ (сталь полосовая) 12x4 մմ	մ/կգ	9.36/2.0	
14	Մետ. թերթ (сталь полосовая) 40x4 մմ	մ/կգ	4.0/4.8	
15	Ամրան Ø16A240c	մ/կգ	4/6.4	
16	Ամրան Ø6Ac1	մ/կգ	380.0/84.4	
17	Մետ. ցանց 50x50 Φ2.5	մ²	190.0	ԳOUS 2715-75
18	Մետաղական փշալար	գծմ	340.0	ԳOUS 285-69
19	Դռան ծխնի ПН1-110-Л	հատ	2	ԳOUS 5088-2005
20	Դռան ծխնի ПН1-150-П	հատ	4	ԳOUS 5088-2005
21	Դռան ծխնի ПН1-150-Л	հատ	4	ԳOUS 5088-2005
22	Կախովի կողպեք	հատ	3	
23	Մետ. էլեմենտների գրունտային ներկում ГФ-021 գրունտային ներկով (2 անգամ) (հաշվարկը իրականացված է ցանկապատի երկկողմանի ներկման համար)	մ²	224.0	Հաշվարկը իրականացված է ըստ ФЕРр-2001-62 կետ 2.14
24	Մետաղական էլեմենտների ներկում հակակոռոզիոն ներկով (2 անգամ) (հաշվարկը իրականացված է ցանկապատի երկկողմանի ներկման համար)	մ²	224.0	Հաշվարկը իրականացված է ըստ ФЕРр-2001-62 կետ 2.14
25	Նշանների պատրաստում և տեղադրում ցանկապատի վրա	հատ	14	
26	а) նշան-ОСТОРОЖНО! ГАЗ	հատ	4	
27	б) նշան-ГАЗ! ВХОД ЗАПРЕЩЕН	հատ	4	
28	в) նշան-ЗАПРЕЩАЕТСЯ ПОЛЬЗОВАТЬСЯ ОТКРЫТЫМ ОГНЕМ И КУРИТЬ	հատ	4	
29	в) նշան-ИНФОРМАЦИОННАЯ ТАБЛИЧКА: “ЭКСПЛУАТИРУЮЩАЯ ОРГАНИЗАЦИЯ”	հատ	2	
30	Տարածքի հարթեցում ձեռքով	մ²	568.0	բարե-կարգում

ՀՀ	Աշխատանքի անվանումը	Չափի միավ.	Քանակ	Ծանոթություն
31	Գեոտեքստիլ խճի շերտի տակ	մ²	428.0	բարեկարգում
32	Տարածքի խճապատում (20-40 ֆրակցիա) δ =100մմ	մ²	428.0	բարեկարգում
33	Խիճ (10-20 ֆրակցիա) δ =100մմ	մ²	96.0	արահետ
34	Նախ. շերտ բետոն B7.5 (80 մմ)	մ²	96.0	արահետ
35	Ց/Ա չոր խառնուրդ (50 մմ)	մ²	96.0	արահետ
36	Բետոնե սալիկներ (томет)	մ²	96.0	արահետ
37	Բետոնե եզրաքարեր (80x200մմ)	գծմ	205.0	արահետ
38	Խիճ δ =100մմ (10-20 ֆրակցիա)	մ²	44.0	սալվածք
39	Ամրանավորված բետոն B7.5/M100 δ =50մմ Մետաղական ցանց Ø 4 Ac1 ամրան (200x200մմ)	մ² մ/կգ	44.0 440/44	սալվածք
	<u>Մետաղական ցանկապատ (Փականային հանգույց)</u>			
40	3-րդ կարգի գրունտի քանդում ձեռքով	մ³	1.84	
41	Խճի նախապատրաստական շերտ 10-20 ֆրակցիա	մ³	0.15	
42	Բետոն B12.5 դասի (M 150)	մ³	0.77	
43	3-րդ կարգի գրունտի ետլիցք տոփանումով	մ³	0.92	
44	Ավելացած գրունտի հարթեցում մինչև 1 կմ	մ³	0.92	
45	Մետ. խողովակ 80x80x4մմ	մ/կգ	15.0/140.4	
46	Մետ. խողովակ 30x30x3 մմ	մ/կգ	1.2/2.9	
47	Մետ. խողովակ 40x40x2 մմ	մ/կգ	3.9/9.0	
48	Մետ. անկյունակ 50x50x5 մմ	մ/կգ	36.0/135.7	
49	Մետ. թերթ 100x100x4 մմ	հատ/կգ	12/3.6	
50	Մետ. թերթ 50x50x2 մմ	հատ/կգ	6/0.24	
51	Մետ. թերթ (сталь полосовая) 12x4 մմ	մ/կգ	1.08/0.27	
52	Մետ. թերթ (сталь полосовая) 40x4 մմ	մ/կգ	2.0/2.4	
53	Ամրան Ø16A240c	մ/կգ	2/3.2	
54	Ամրան Ø6Ac1	մ/կգ	36/8.0	
55	Մետ. ցանց 50x50 Ф2.5	մ²	13.0	ԳOUS 2715-75
56	Մետաղական փշալար	գծմ	28.0	ԳOUS 285-69
57	Դռան ծխնի ПН1-110-Л	հատ	4	ԳOUS 5088-2005
58	Կախովի կողպեք	հատ	2	
59	Մետ. էլեմենտների գրունտային ներկում ГФ-021 գրունտային ներկով (2 անգամ) (հաշվարկը իրականացված է ցանկապատի երկկողմանի ներկման համար)	մ²	16.0	Հաշվարկը իրականացված է ըստ ФЕРр-2001-62 կետ 2.14
60	Մետաղական էլեմենտների ներկում հակակոռոզիոն ներկով (2 անգամ) (հաշվարկը իրականացված է ցանկապատի երկկողմանի ներկման համար)	մ²	16.0	Հաշվարկը իրականացված է ըստ ФЕРр-2001-62 կետ 2.14
61	Նշանների պատրաստում և տեղադրում ցանկապատի	հատ	4	

ՀՀ	Աշխատանքի անվանումը	Չափի միավ.	Քանակ	Ծանոթություն
	վրա			
62	а) նշան-ОСТОРОЖНО! ГАЗ	հատ	1	
63	б) նշան-ГАЗ! ВХОД ЗАПРЕЩЕН	հատ	1	
64	в) նշան-ЗАПРЕЩАЕТСЯ ПОЛЬЗОВАТЬСЯ ОТКРЫТЫМ ОГНЕМ И КУРИТЬ	հատ	1	
65	в) նշան-ИНФОРМАЦИОННАЯ ТАБЛИЧКА: “ЭКСПЛУАТИРУЮЩАЯ ОРГАНИЗАЦИЯ”	հատ	1	
66	Տարածքի հարթեցում ձեռքով	մ^2	15.0	բարե-կարգում
67	Գեոտեքստիլ խճի շերտի տակ	մ^2	15.0	բարե-կարգում
68	Տարածքի խճապատում (20-40 ֆրակցիա) δ =100մմ	մ^2	15.0	բարե-կարգում
	<u>Ճնշման կարգավորման հանգույցի շինության կառուցում</u>			
69	3-րդ կարգի գրունտի քանդում ձեռքով	մ^3	23.0	
70	Ամրան Φ16 A500c	մ/կգ	200.0/ 318.9	
71	Անուր Φ8 Ac1 L=1400 մմ	հատ/կգ	230/ 138.0	
72	Ամրան Φ16 A500c L=300 մմ	հատ/կգ	32/15.2	ներդիր
73	Մետ. թերթ δ6մմ ;400x400մմ	հատ/կգ	8/60.4	ներդիր
74	Մետ. թերթ δ6մմ ;150x100մմ	հատ/կգ	32/26.9	ներդիր
75	Բետոնե նախ. շերտ B7.5 /M100	մ^3	2.7	Թեթև ժապավենաձև
76	Բետոն B20.0 /M250	մ^3	13.0	Ծանր ժապավենաձև
77	3-րդ կարգի գրունտի ետլիցք տոփանումով	մ^3	11.5	
78	Ավելացած գրունտի հարթեցում մինչև 1 կմ	մ^3	11.5	
79	Մետ. խողովակ 120x6մմ	մ/կգ	85.0/ 1784.2	
80	Մետ. խողովակ 80x50x4մմ	մ/կգ	180.0 /1339.2	
81	Մետ. էլեմենտների գրունտային ներկում ГФ-021 գրունտային ներկով (2 անգամ)	մ^2	80.0	
82	Մետաղական էլեմենտների ներկում հակակոռոզիոն ներկով (2 անգամ)	մ^2	80.0	
83	Մետաղական ջերմամեկուսացված դուռ մետաղական շերտավարագույրով (ЖМ-1 670x470) տիպի (2000x900մմ)	հատ/մ^2	4/7.2	
84	Մետաղական ջերմամեկուսացված դուռ (2000x900մմ)	հատ/մ^2	1/1.8	
85	Մետաղապլաստե պատուհան 1000x1100 մմ (դուրս բացվող, բարդ փականով)	հատ/մ^2	7/7.7	
86	Պատի սենդվիչ-պանել δ =100մմ (25% նյութի ծախսով)	մ^2	90.0	
87	Պատի սենդվիչ-պանել δ =60մմ (10% նյութի ծախսով)	մ^2	39.0	
88	Ծածկի սենդվիչ-պանել δ =100մմ (10% նյութի ծախսով)	մ^2	90.0	
89	Սենդվիչ- պանելների համար նախատեսված մոնտաժային դետալներ	մ^2	60.0	

ՀՀ	Աշխատանքի անվանումը	Չափի միավ.	Քանակ	Ծանոթու-թյուն
90	Ø 160 մմ դեֆլեկտորի տեղադրում	հատ	2	
91	Ø 100 մմ դեֆլեկտորի տեղադրում	հատ	2	
92	Ø 100 մմ ջրհորդանի (ժելոբ) տեղադրում	գծմ	14.6	
93	Ø 75 մմ ջրթափ խողովակի տեղադրում	հատ/գծմ	2/6.0	
94	Հատակի խճապատում δ =100մմ	մ²	66.0	
95	Ամրանավորված բետոն B7.5/M100 δ =50մմ Մետ. ցանց Ø 4 Ac1 ամրան (200x200մմ)	մ² մ/կգ	66.0 660/66	
96	Ց/ա հարթեցնող շերտ δ =30մ	մ²	66.0	
97	Հատակի յուղաներկում	մ²	39.0	
98	Պրեսգրանիտե հատակի իրականացում	մ²	27.0	
99	Խիճ δ =100մմ (10-20 ֆրակցիա)	մ²	58.0	սալվածք
100	Ամրանավորված բետոն B7.5/M100 δ =50մմ Մետաղական ցանց Ø 4 Ac1 ամրան (200x200մմ)	մ² մ/կգ	58.0 580/58	սալվածք
101	Պոլիէթիլենային շապիկ Ду 200 մմ L=200մմ	հատ	2	
102	Պոլիէթիլենային շապիկ Ду 250 մմ L=200մմ	հատ	1	
103	Պոլիէթիլենային շապիկ Ду 400 մմ L=200մմ	հատ	1	
	"FloBoss 103" շինության կառուցում			
104	Բետոնե նախ. շերտ B7.5 /M100	մ³	0.73	
105	Բետոն B15.0 /M200	մ³	2.4	
106	Մետ. թերթ δ6մմ ;400x400մմ	հատ/կգ	18/135.9	
107	Մետ. թերթ δ6մմ ;150x100մմ	հատ/կգ	24/20.2	
108	Ամրան Φ16 A500c L=500 մմ	հատ/կգ	72/57.6	
109	Մետ. խողովակ 120x120x6մմ	մ/կգ	7.5/157.5	
110	Մետ. խողովակ 80x80x4մմ	մ/կգ	5.0/46.6	
111	Մետ. թերթ δ4մմ (կտրել և եռակցել խողովակները վերևից)	մ²/կգ	0.15/4.8	
112	Մետ. խողովակ 60x60x3.5մմ	մ/կգ	78.0/471.0	
113	Մետ. խողովակ 40x80x3.0մմ	մ/կգ	42.0/220.5	
114	Մետ. խողովակ 40x30x2.5մմ	մ/կգ	44.0/108.7	
115	Մետ. խողովակ 40x20x2.5մմ	մ/կգ	14.0/29.0	
116	Մետ. անկյունակ 40x40x3.0մմ	մ/կգ	39.0/72.2	
117	Մետ. ցանց N-406	մ²/կգ	9.5/149.3	
118	Մետ. թերթ (δ2.0մմ H=100մմ)	մ/կգ	14.0/22.0	
119	Մետ. էլեմենտների գրունտային ներկում ԳՓ-021(2 անգամ)	մ²	80.0	
120	Մետ. էլեմենտների յուղաներկում (2 անգամ)	մ²	80.0	
121	Մետ. թերթ δ=4մմ	մ²/կգ	7.7/241.8	
122	Պենոպոլիստերոլ δ=60մմ	մ²	6.9	
123	Ցինկապատ թիթեղ δ=0.5մմ	մ²	7.7	
124	Մետաղական ջերմամեկուսացված դուռ՝ ժալյուզային ցանցով (ЖМ-1 670x470) 2100x800մմ	հատ	1	
125	Մետաղապլաստե պատուհան դուրս բացվող, բարդ փականով (1100x1000մմ)	հատ	1	

ՀՀ	Աշխատանքի անվանումը	Չափի միավ.	Քանակ	Ծանոթու-թյուն
126	Պատի սենդվիչ պանել δ =100մմ (լր. ծախս 25%)	մ²	33.0	
127	Ծածկի սենդվիչ պանել δ =100մմ (լր. ծախս 10%)	մ²	11.5	
128	Աքսեսուարներ (սենդվիչ պանելների մոնտաժման համար)	մ²	19.0	
129	Դեֆլեկտոր Ø 200 մմ	հատ	1	
130	Ժելոբի տեղադրում Ø100մմ	գծմ	2.1	
131	Ջրթափ խողովակի տեղադրում Ø75մմ	հատ/գծմ	1/3.4	
132	Հիմքերի քանդում 3-րդ կարգի գրունտներում	մ³	6.26	
133	Գրունտի ետլիցք տոփանումով	մ³	3.13	
134	Ավելացած գրունտի հարթեցում մինչև 1 կմ	մ³	3.13	
	"Floboss 103" շինության մետաղական սեղան			
135	Մետ. խողովակ 40x30x2.5մմ	մ/կգ	9.0/22.2	
136	Մետ. թերթ 4500x600մմ δ=2մմ	կգ	42.4	
137	Մետ. խողովակ Φ50 δ=3.5մմ	մ/կգ	3.6/12.6	
138	Խողովակի անուր Φ 1 1/2 դյույմ	հատ	2	
139	Մետ. էլեմենտների գրունտային ներկում ԳՓ-021 գրունտային ներկով (2 անգամ)	մ²	7.0	
140	Մետ. էլեմենտների երկշերտ ներկում հակակոռոզիոն ներկով	մ²	7.0	
	Ե/Բ կոյուղու (սեպտիկ) հոր			
141	Ամրան Φ10 A500c	մ/կգ	77.6/48.0	
142	Ամրան Φ12 A500c	մ/կգ	75.7/68.8	
143	Ամրան Φ8 A500c	մ/կգ	470/185.7	
144	Անուր Φ8 Ac1 L=250մմ	հատ/կգ	270/27.0	
145	Անուր Φ8 Ac1 L=200մմ	հատ/կգ	60/4.8	
146	Բետոնե նախապատրաստական շերտ՝ B7.5 /Մ100	մ³	0.3	
147	Բետոն B15.0 / M 200 (Սալ U-1)	մ³	0.54	
148	Բետոն B15.0 / M 200 (պատեր)	մ³	3.35	
149	Պատերի բիտումապատում (2 անգամ)	մ²	15.0	
150	Խճի շերտի իրականացում	մ³	0.7	
151	Խողովակ Φ 57x3.5 (օդափոխություն) L=1200	հատ/կգ	1/5.6	
152	Լյուկ Լ Ду700 ձևի (տակդիր հատվածով)	հատ	1	
153	Հիմքերի քանդում 3-րդ կարգի գրունտներում	մ³	20.0	
154	Գրունտի ետլիցք տոփանումով	մ³	11.0	
155	Ավելացած գրունտի հարթեցում մինչև 1 կմ	մ³	9.0	
	Սանհանգույցի կառուցում			
156	3-րդ կարգի գրունտի քանդում ձեռքով	մ³	2.92	
157	Ամրան Φ16 A500c	մ/կգ	15.2/ 24.0	
158	Անուր Φ8 Ac1 L=1200 մմ	հատ/կգ	18/ 9.0	
159	Ամրան Φ16 A500c L=300 մմ	հատ/կգ	16/7.6	ներդիր
160	Մետ. թերթ δ6մմ ;300x300մմ	հատ/կգ	2/8.5	ներդիր
161	Մետ. թերթ δ6մմ ;200x200մմ	հատ/կգ	2/3.8	ներդիր
162	Մետ. թերթ δ6մմ ;150x90մմ	հատ/կգ	8/6.8	ներդիր

ՀՀ	Աշխատանքի անվանումը	Չափի միավ.	Քանակ	Ծանոթություն
163	Բետոնե նախ. շերտ B7.5 /M100	մ³	0.16	Թեթև ժապավենաձև
164	Բետոն B15.0 /M200	մ³	1.3	Ծանր ժապավենաձև
165	3-րդ կարգի գրունտի ետլիցք տոփանումով	մ³	1.46	
166	Ավելացած գրունտի հարթեցում մինչև 1 կմ	մ³	1.46	
167	Մետ. խողովակ 100x6մմ	մ/կգ	22.2/ 382.0	
168	Մետ. խողովակ 80x50x4մմ	մ/կգ	26.6/198.0	
169	Մետ. էլեմենտների գրունտային ներկում ԳՓ-021 գրունտային ներկով (2 անգամ)	մ²	15.3	
170	Մետաղական էլեմենտների ներկում հակակոռոզիոն ներկով (2 անգամ)	մ²	15.3	
171	Մետաղական ջերմամեկուսացված դուռ (2000x700մմ)	հատ/մ²	1/1.4	
172	Մետաղապլաստե պատուհան 760x500 մմ (բացվող)	հատ/մ²	2/0.76	
173	Պատի սենդվիչ-պանել δ =100մմ (25% նյութի ծախսով)	մ²	20.0	
174	Պատի սենդվիչ-պանել δ =60մմ (10% նյութի ծախսով)	մ²	2.2	
175	Ծածկի սենդվիչ-պանել δ =100մմ (10% նյութի ծախսով)	մ²	7.0	
176	Սենդվիչ- պանելների համար նախատեսված մոնտաժային դետալներ	մ²	10.0	
177	Ø 100 մմ դեֆլեկտորի տեղադրում	հատ	1	
178	Հատակի խճապատում δ =100մմ	մ²	3.6	
179	Ամրանավորված բետոն B7.5/M100 δ =50մմ Մետ. ցանց Ø 4 Ac1 ամրան (200x200մմ)	մ² մ/կգ	3.6 36.0/3.6	
180	Ց/ա հարթեցնող շերտ δ =30մ	մ²	3.6	
181	Կերամիկական հատակի իրականացում	մ²	3.6	
182	Խիճ δ =100մմ (10-20 ֆրակցիա)	մ²	7.6	սալվածք
183	Ամրանավորված բետոն B7.5/M100 δ =50մմ Մետաղական ցանց Ø 4 Ac1 ամրան (200x200մմ)	մ² մ/կգ	7.6 76.0/7.6	սալվածք
184	Հատակադիր զուգարանակոնք	հատ	1	
185	Լվացարան	կոմպլ.	1	
186	Պոլիէթիլենային խողովակ Φ100մմ	գծմ	1.0	
187	Պոլիէթիլենային խողովակ Φ50մմ	գծմ	1.0	
188	Լվացարանի բաք	հատ	1	
	<u>Մետաղական շվաքարանի կառուցում</u>			
189	3-րդ կարգի գրունտի քանդում ձեռքով	մ³	3.12	
190	Ամրան Φ16 A500c L=900 մմ	հատ/կգ	16/22.7	ներդիր
191	Անուր Φ8 Ac1 L=1600 մմ	հատ/կգ	20/13.0	ներդիր
192	Բետոնե նախ. շերտ B7.5 դասի	մ³	0.26	
193	Բետոն B20.0 դասի	մ³	1.3	
194	3-րդ կարգի գրունտի ետլիցք տոփանումով	մ³	1.56	
195	Ավելացած գրունտի հարթեցում մինչև 1 կմ	մ³	1.56	

ՀՀ	Աշխատանքի անվանումը	Չափի միավ.	Քանակ	Ծանոթու-թյուն
196	Մետ. թերթ δ10մմ ;400x400մմ	հատ/կգ	4/52.0	ներդիր
197	Մետ. թերթ δ6մմ ;150x100մմ	հատ/կգ	16/13.44	ներդիր
198	Մետաղական խողովակ 120x6մմ	մ/կգ	20.2/424.0	
199	Մետաղական խողովակ 70x50x4մմ	մ/կգ	22.0/150.0	
200	Մետաղական խողովակ 30x40x3մմ	մ/կգ	48.0/139.0	
201	Գունավոր պրոֆնաստիլ δ=0.5մմ	մ^2	19.0	
202	Մետ. էլեմենտների գրունտային ներկում ԳՓ-021 գրունտային ներկով (2 անգամ)	մ^2	22.0	
203	Մետաղական էլեմենտների ներկում հակակոռոզիոն ներկով (2 անգամ)	մ^2	22.0	
204	Ø 100 մմ ջրհորդանի (ժելոբ) տեղադրում	գծմ	5.3	
205	Ø 75 մմ ջրթափ խողովակի տեղադրում	հատ/գծմ	1/3.3	
	<u>Գազի մաքրման զտիչների հենարանի տեղադրում</u>			
206	Խիճ δ =100մմ (10-20 ֆրակցիա)	մ^3	1.5	
207	Բետոն B15.0 /M200	մ^3	4.0	
208	Մետ. թերթ δ6մմ ;150x200մմ	հատ/կգ	6/8.4	Ներդիր դետալ
209	Ամրան Φ16 A500c L=350մմ	հատ/կգ	12/6.7	Ներդիր դետալ
210	Ամրան Φ6 Ac1 L=350մմ	մ/կգ	264.0 /58.6	Մետ. ցանց
211	Անուր Φ6 Ac1 L=350մմ	հատ/կգ	120/9.6	Մետ. ցանց
212	Շվելլեր N10	մ/կգ	6/51.6	
213	Մետ. խողովակ Φ325x6 L=0.12մ	հատ/կգ	2/11.4	
214	Պարոնիտ	կգ	1.0	
215	Մետ. էլեմենտների գրունտային ներկում ԳՓ-021 գրունտային ներկով (2 անգամ)	մ^2	4.4	
216	Մետաղական էլեմենտների ներկում հակակոռոզիոն ներկով (2 անգամ)	մ^2	4.4	
217	3-րդ կարգի գրունտի քանդում ձեռքով	մ^3	3.0	
218	3-րդ կարգի գրունտի ետլիցք տոփանումով	մ^3	0.57	
219	Ավելացած գրունտի հարթեցում մինչև 1 կմ	մ^3	2.4	
	<u>Մետաղական հարթակ (2 հատ) ծավալները տրված են 1 հարթակի համար</u>			
220	Մետ. խողովակ 40x80x3.0մմ	մ/կգ	5.6/52.3	
221	Մետ. խողովակ 40x20x2.5մմ	մ/կգ	1.6/3.3	
222	Մետ. խողովակ 40x30x2.5մմ	մ/կգ	5.4/13.3	
223	Մետ. թերթ (δ2.0մմ H=100մմ)	մ/կգ	1.6/5.9	
224	Մետ. անկյունակ 40x40x3.0մմ	մ/կգ	4.0/7.4	
225	Մետ. ցանց № 406 ԳOUS 8706-58	մ^2/կգ	1.0/15.7	
226	Ամրան Φ16 A500c L=600 մմ	հատ/կգ	16/15.2	Ներդիր դետալ
227	Մետ. թերթ δ6մմ ;300x300մմ	հատ/կգ	4/17.2	Ներդիր դետալ
228	Նախ. շերտ (խիճ 10-20 ֆրակցիա)	մ^3	0.15	
229	Բետոն B15.0 դասի	մ^3	0.45	
230	Մետ. էլեմենտների գրունտային ներկում ԳՓ-021 գրունտային ներկով (2 անգամ)	մ^2	5.6	
231	Մետաղական էլեմենտների ներկում հակակոռոզիոն	մ^2	5.6	

ՀՀ	Աշխատանքի անվանումը	Չափի միավ.	Քանակ	Ծանոթություն
	ներկով (2 անգամ)			
232	3-րդ կարգի գրունտի քանդում ձեռքով	մ³	1.2	
233	3-րդ կարգի գրունտի ետլիցք տոփանումով	մ³	0.6	
234	Ավելացած գրունտի հարթեցում մինչև 1 կմ	մ³	0.6	
	Մետաղական կամրջակ			
235	Շվելլեր №12	մ/կգ	9.2/95.7	
236	Մետ. խողովակ 40x20x2.5մմ	մ/կգ	4.2/8.7	
237	Մետ. խողովակ 40x30x2.5մմ	մ/կգ	14.0/34.6	
238	Մետ. խողովակ 60x40x3.0մմ	մ/կգ	2.0/8.6	
239	Մետ. թերթ (δ2.0մմ H=100մմ)	մ/կգ	4.2/15.5	
240	Մետ. անկյունակ 40x40x4.0մմ	մ/կգ	25.0/60.5	
241	Մետ. ցանց № 406 ԳOUS 8706-58	մ²/կգ	3.1/48.7	
242	Ամրան Φ16 A500c L=600 մմ	հատ/կգ	16/15.2	Ներդիր դետալ
243	Մետ. թերթ δ6մմ ;300x300մմ	հատ/կգ	4/17.2	Ներդիր դետալ
244	Նախ. շերտ (խիճ 10-20 ֆրակցիա)	մ³	0.2	
245	Բետոն B15.0 դասի	մ³	0.7	
246	Մետ. էլեմենտների գրունտային ներկում ГФ-021 գրունտային ներկով (2 անգամ)	մ²	17.5	
247	Մետաղական էլեմենտների ներկում հակակոռոզիոն ներկով (2 անգամ)	մ²	17.5	
248	3-րդ կարգի գրունտի քանդում ձեռքով	մ³	1.8	
249	3-րդ կարգի գրունտի ետլիցք տոփանումով	մ³	0.9	
250	Ավելացած գրունտի հարթեցում մինչև 1 կմ	մ³	0.9	
	Ստորգետնյա հոտավորման տարրայի համար նախատեսված դիտահորի կառուցում			
251	Մետ. ցանց (ամրան Φ4 Bp1) ք. 100մմ	մ/կգ	100.0/10.0	
252	Մետ. խողովակ 40x30x2մմ	մ/կգ	3.3/6.7	
253	Ամրան Φ10 Ac1 L=80 մմ	հատ/կգ	12/0.6	
254	Մետ. թերթ δ4մմ ;600x1080մմ	հատ/կգ	1/20.4	
255	Մետ. թերթ -20x4մմ	մ/կգ	2.26/1.4	
256	Մետ. թերթ δ4մմ ;50x50մմ	հատ/կգ	1/0.1	
257	Կլոր ձող (стержень) Φ6Ac1 L=320 մմ	հատ/կգ	1/0.1	
258	Ծխնի (Петля)	հատ	2	
259	Կախոց Φ6 Ac1 L=400 մմ	հատ/կգ	2/0.2	
260	Խիճ δ =100մմ (10-20 ֆրակցիա)	մ³	0.18	
261	Բետոն B15.0 դասի	մ³	0.13	հատակ
262	Բետոն B15.0 դասի	մ³	0.28	պատեր
263	Մետ. էլեմենտների գրունտային ներկում ГФ-021 գրունտային ներկով (2 անգամ)	մ²	1.2	
264	Մետաղական էլեմենտների ներկում հակակոռոզիոն ներկով (2 անգամ)	մ²	1.2	
265	3-րդ կարգի գրունտի քանդում ձեռքով	մ³	3.0	
266	3-րդ կարգի գրունտի ետլիցք տոփանումով	մ³	1.5	

ՀՀ	Աշխատանքի անվանումը	Չափի միավ.	Քանակ	Ծանոթու-թյուն
267	Ավելացած գրունտի հարթեցում մինչև 1 կմ	մ³	1.5	
	Վերգետնյա հոտավորման բաքի հենարանի տեղադրում			
268	Խիճ δ =100մմ (10-20 ֆրակցիա)	մ³	0.04	
269	Բետոն B15.0 /M200	մ³	0.11	
270	Մետ. թերթ δ6մմ ;400x400մմ	հատ/կգ	1/7.6	
271	Ամրան Φ16 A500c L=500մմ	հատ/կգ	4/3.2	
272	Մետ. խողովակ 80x80x6.0մմ	մ/կգ	3.0/40.5	
273	Անուր ОПБ 2-325	հատ/կգ	2/7.64	
274	Մետ. էլեմենտների գրունտային ներկում ГФ-021 գրունտային ներկով (2 անգամ)	մ²	1.2	
275	Մետաղական էլեմենտների ներկում հակակոռոզիոն ներկով (2 անգամ)	մ²	1.2	
276	3-րդ կարգի գրունտի քանդում ձեռքով	մ³	0.3	
277	3-րդ կարգի գրունտի ետլիցք տոփանումով	մ³	0.15	
278	Ավելացած գրունտի տեղափոխում 1 կմ	մ³	0.15	
	Հոտավորման չեզոքացուցիչի հենարանի տեղադրում			
279	Խիճ δ =100մմ (10-20 ֆրակցիա)	մ³	0.04	
280	Բետոն B15.0 /M200	մ³	0.11	
281	Մետ. թերթ δ8մմ ;400x400մմ	հատ/կգ	1/10	
282	Ամրան Φ16 A500c L=500մմ	հատ/կգ	4/3.2	
283	Մետ. խողովակ 80x80x6.0մմ	մ/կգ	4.6/62.0	
284	Անուր ОПБ 2-325	հատ/կգ	2/7.64	
285	Անուր ОПБ 2-57	հատ/կգ	2/0.66	
286	Մետ. էլեմենտների գրունտային ներկում ГФ-021 գրունտային ներկով (2 անգամ)	մ²	1.8	
287	Մետաղական էլեմենտների ներկում հակակոռոզիոն ներկով (2 անգամ)	մ²	1.8	
288	3-րդ կարգի գրունտի քանդում ձեռքով	մ³	0.3	
289	3-րդ կարգի գրունտի ետլիցք տոփանումով	մ³	0.15	
290	Ավելացած գրունտի տեղափոխում 1 կմ	մ³	0.15	
	Նեմբրանային գազահաշվիչի եվ ճնշման կարգավորիչի համար նախատեսված հենարան			
291	Խիճ δ =100մմ (10-20 ֆրակցիա)	մ³	0.04	
292	Բետոն B15.0 /M200	մ³	0.11	
293	Մետ. թերթ δ8մմ ;400x400մմ	հատ/կգ	1/10	
294	Ամրան Φ16 A500c L=500մմ	հատ/կգ	4/3.2	
295	Մետ. խողովակ 80x80x6.0մմ	մ/կգ	4.6/62.0	
296	Անուր ОПБ 2-325	հատ/կգ	2/7.64	
297	Անուր ОПБ 2-57	հատ/կգ	2/0.66	
298	Մետ. էլեմենտների գրունտային ներկում ГФ-021 գրունտային ներկով (2 անգամ)	մ²	1.8	
299	Մետաղական էլեմենտների ներկում հակակոռոզիոն ներկով (2 անգամ)	մ²	1.8	

ՀՀ	Աշխատանքի անվանումը	Չափի միավ.	Քանակ	Ծանոթու-թյուն
300	3-րդ կարգի գրունտի քանդում ձեռքով	մ³	0.3	
301	3-րդ կարգի գրունտի ետլիցք տոփանումով	մ³	0.15	
302	Ավելացած գրունտի տեղափոխում 1 կմ	մ³	0.15	
	Արտանետման մոմի հենարանի (Ду 80) կառուցում			
303	Ամրան Φ12 A500c	մ/կգ	17.5/15.6	
304	Ամրան Φ16 A500c	մ/կգ	23.2/36.6	
305	Անուր Φ6 Ac1 L/cp=3000 մմ	հատ/կգ	14/9.4	
306	Անուր Φ6 Ac1 L/cp=2180 մմ	հատ/կգ	14/6.9	
307	Մետ. թերթ δ2մմ ;150x150մմ	հատ/կգ	1/0.36	
308	Մետ. թերթ δ6մմ ;150x150մմ	հատ/կգ	2/2.2	
309	Ծխնի (Петля)	հատ	2	
310	Բետոնե նախ. շերտ B7.5 դասի	մ³	0.3	
311	Բետոն B15.0 դասի	մ³	2.0	
	Արտանետման մոմի հենարանի (Ду 150) կառուցում			
312	Ամրան Φ12 A500c	մ/կգ	17.5/15.6	
313	Ամրան Φ16 A500c	մ/կգ	23.2/36.6	
314	Անուր Φ6 Ac1 L/cp=3000 մմ	հատ/կգ	14/9.4	
315	Անուր Φ6 Ac1 L/cp=2180 մմ	հատ/կգ	14/6.9	
316	Մետ. թերթ δ2մմ ;200x200մմ	հատ/կգ	1/0.63	
317	Մետ. թերթ δ6մմ ;200x200մմ	հատ/կգ	2/3.8	
318	Ծխնի (Петля)	հատ	2	
319	Բետոնե նախ. շերտ B7.5 դասի	մ³	0.3	
320	Բետոն B15.0 դասի	մ³	2.0	
	Գազի հաշվիչի համար հատկացված մետաղե պահարանի տեղադրում			
321	Մետ. խողովակ 40x40x3մմ	մ/կգ	23/77.3	
322	Մետ. թերթ δ2մմ՝ պատեր	մ²/կգ	7.2/113	
323	Մետ. թերթ δ2մմ՝ տանիք	մ²/կգ	2.3/36.2	
324	Մետ. դուռ 1700x800մմ	հատ	2	
325	Մոնտաժային կախոցներ	հատ	4	
326	Մետ. էլեմենտների գրունտային ներկում ГФ-021 գրունտային ներկով (2 անգամ)	մ²	21.0	
327	Մետաղական էլեմենտների ներկում հակակոռոզիոն ներկով (2 անգամ)	մ²	21.0	
328	Խիճ δ =100մմ (10-20 ֆրակցիա)	մ²	3.0	
329	Ամրանավորված բետոն B7.5/M100 δ =80մմ Մետ. ցանց Ø 4 Ac1 (200x200մմ) ΣL=30.0 մ	մ² կգ	3.0 3.0	

Նախագծող՝ Ս. Մակարյան